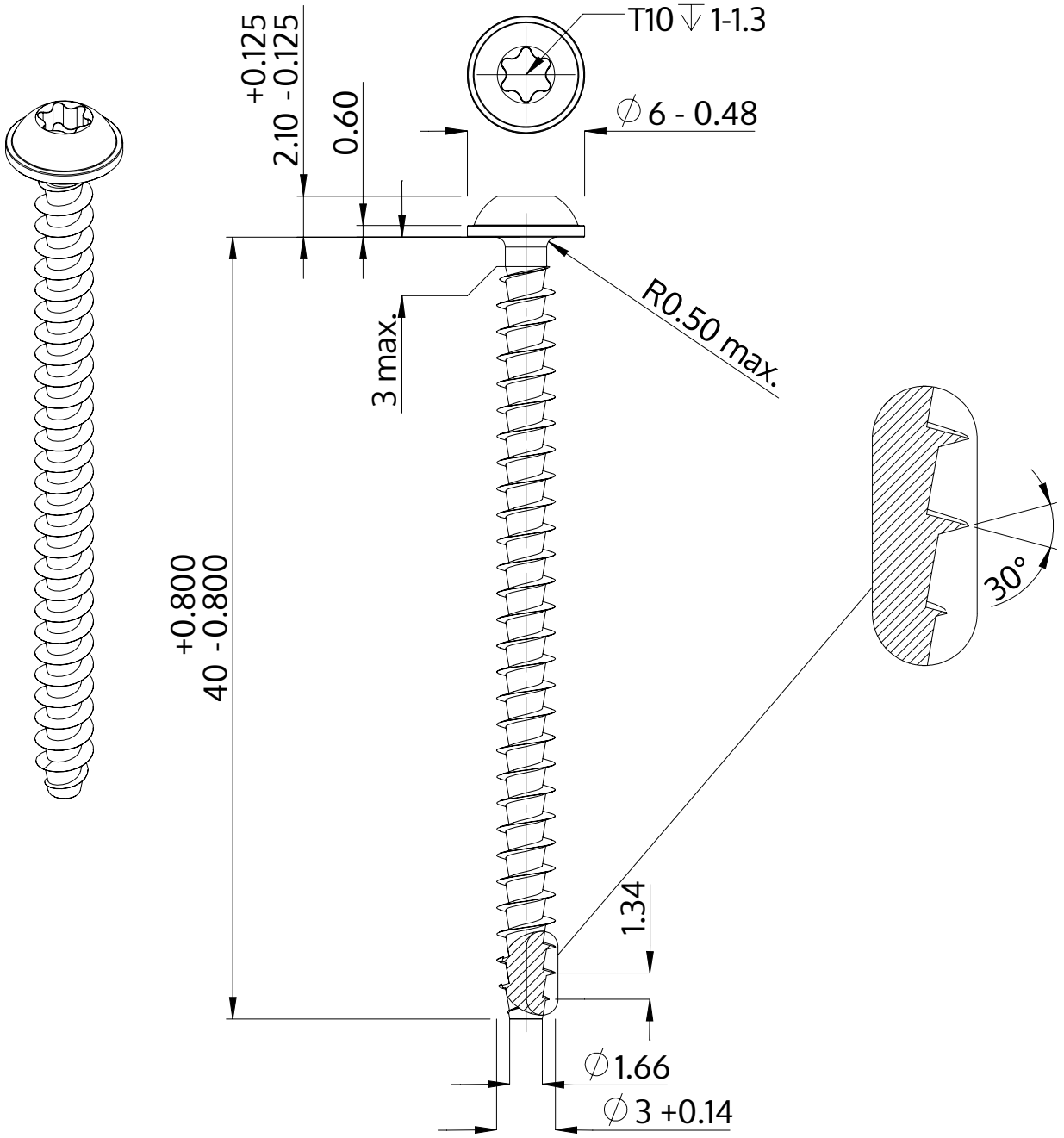

Описание	STP38A 3.0x40.0 - T10
Материал	Нержавеющая сталь A2
Поверхность	Светлый отжиг и пассивация
Вес	1.384 kg / 1000 Штука

SCREWERK	**STP38A0300400E**	
Метрический чертеж A4	Шкала 3:1	2024-10