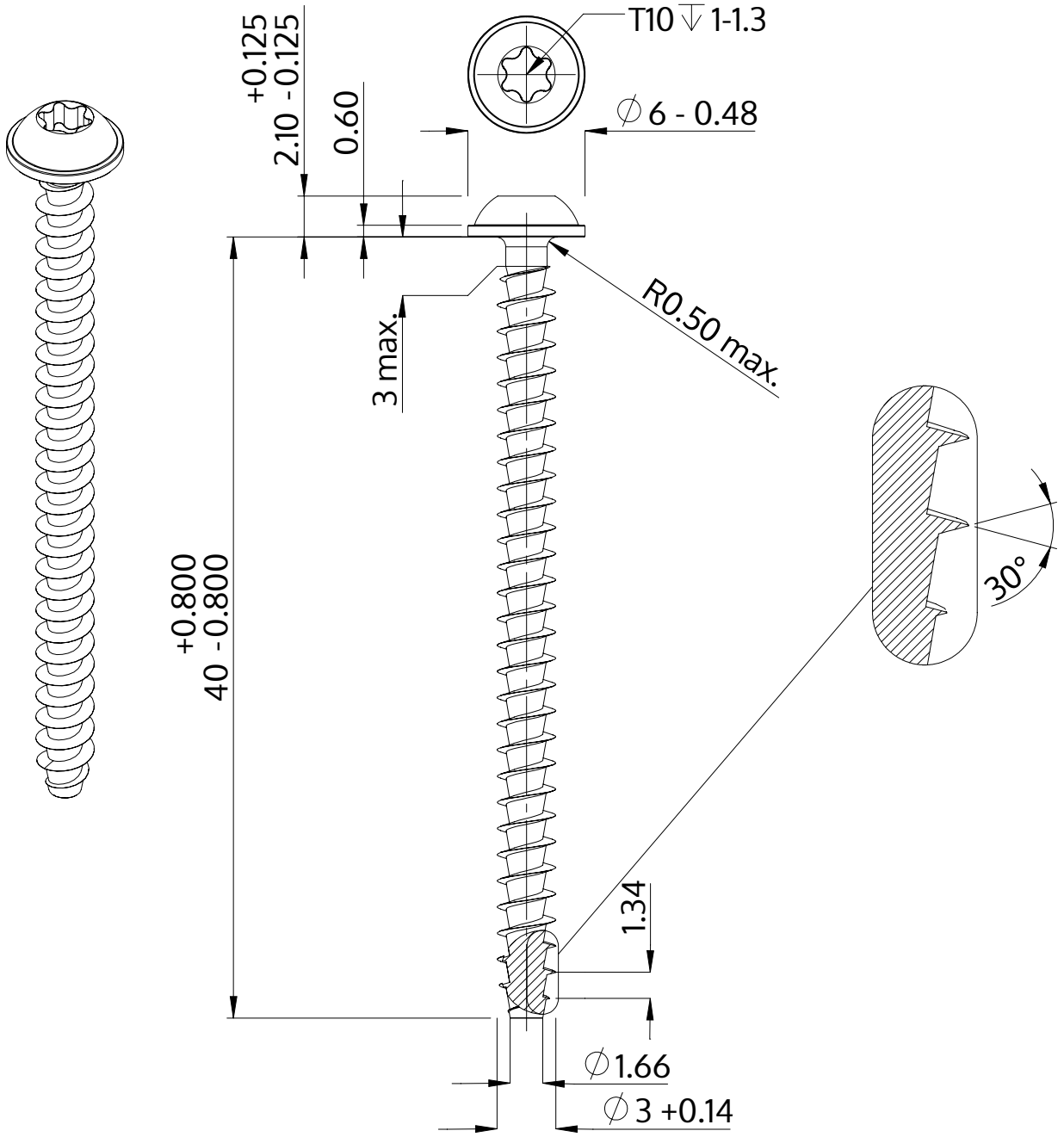

Descrição	STP38A 3.0x40.0 - T10
Material	inox A2
Superfície	Decapado e passivado
Peso	1.384 kg / 1000 peças

SCREWERK	**STP38A0300400E**	
Desenho Métrico A4	Escala 3:1	2024-10