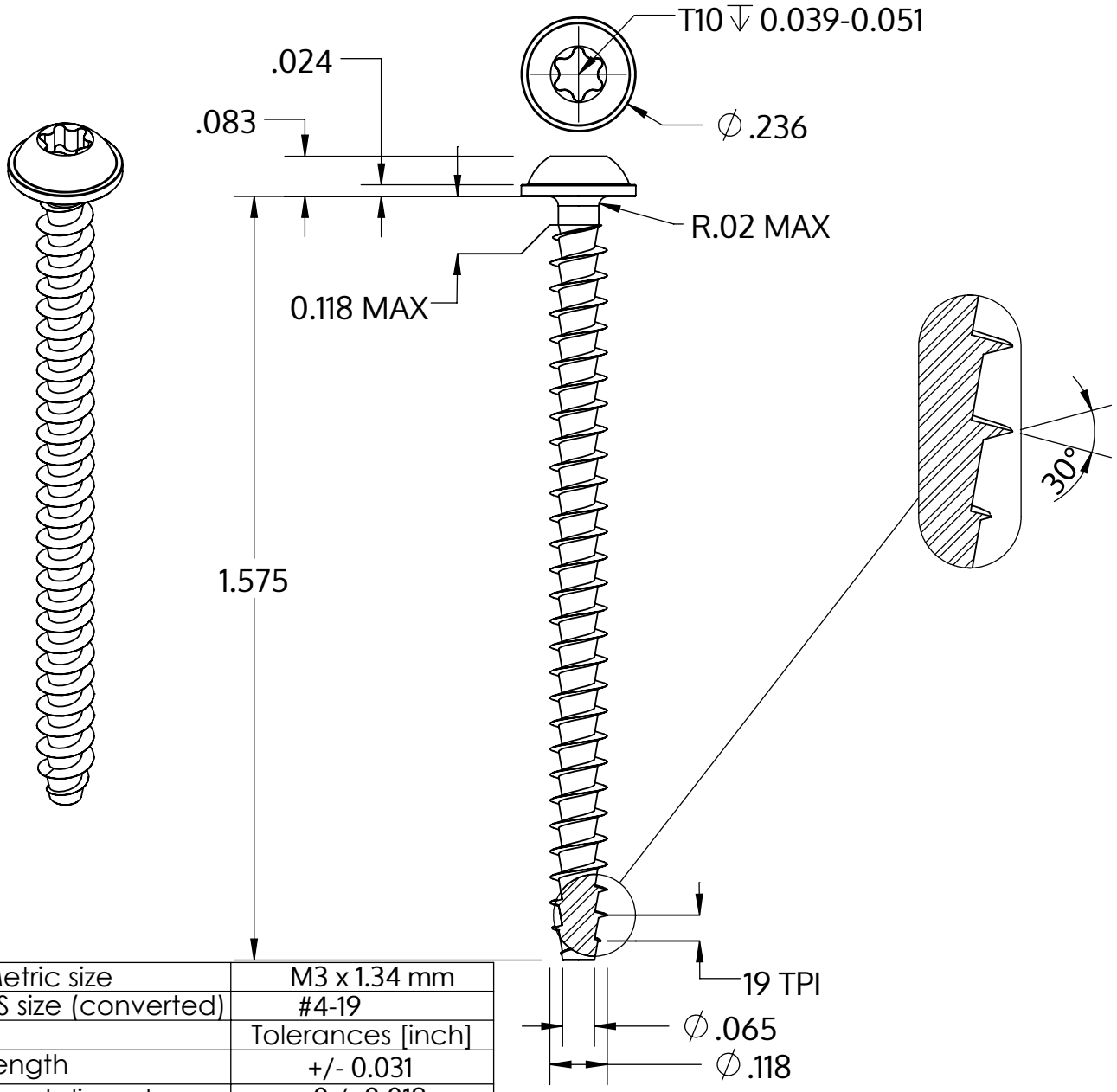

Metric size	M3 x 1.34 mm
US size (converted)	#4-19
	Tolerances [inch]
Length	+/- 0.031
Head diameter	+0 / -0.018
Head height	+/- 0.004
Thread diameter	+0.005 / -0

Descrição	STP38A 3.0x40.0 - T10
Material	inox A2
Superfície	Decapado e passivado
Peso	1.384 kg / 1000 peças

SCREWERK	**STP38A0300400E**	
_Zoll Zeichnung Größe A	Escala 3:1	2024-10