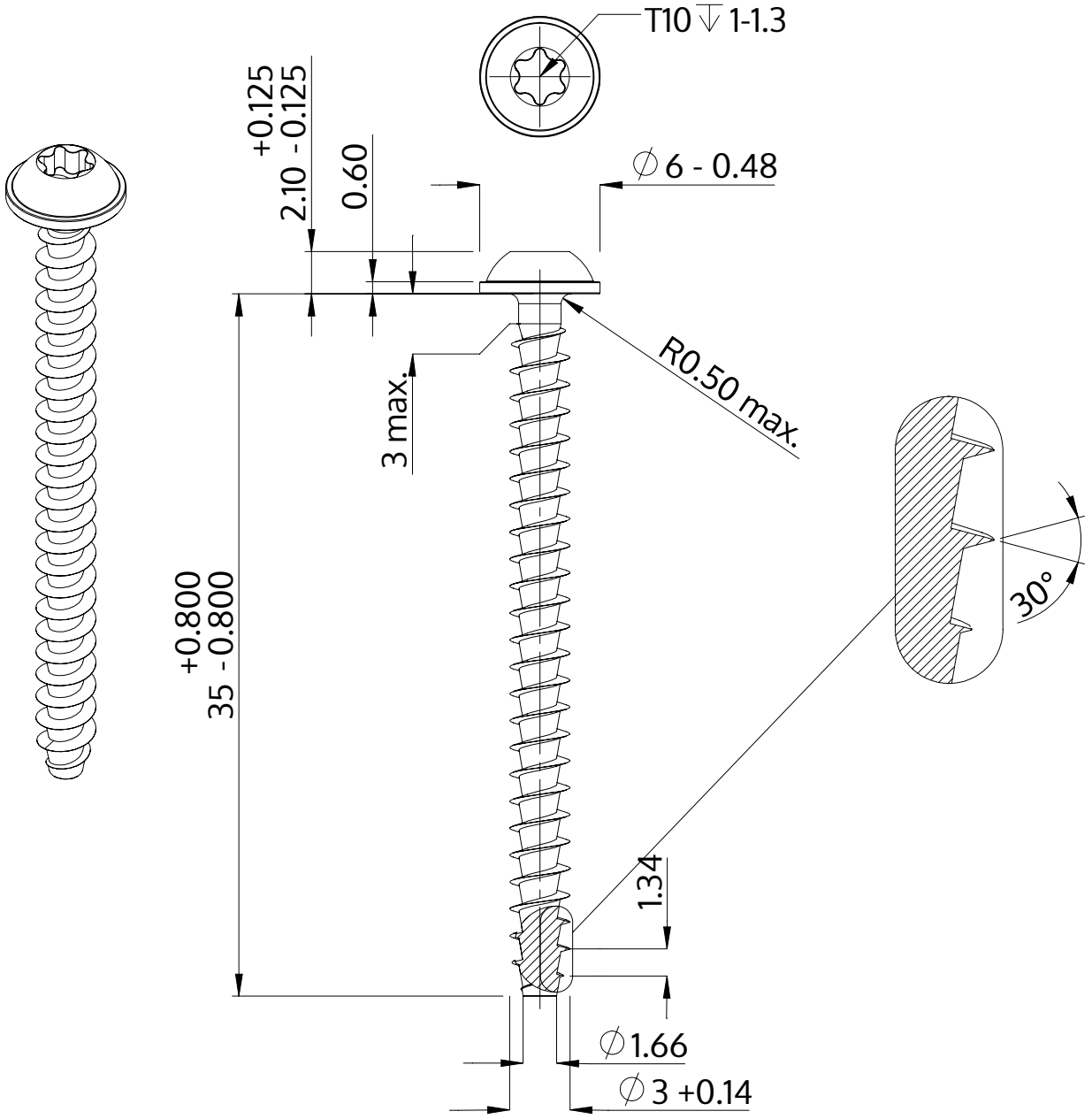

Описание	STP38A 3.0x35.0 - T10
Материал	сталь, упрочненная
Поверхность	Оцинковка 5-7µm, термообработка,синий / прозрачный пассивация
Вес	1.240 kg / 1000 Штука

SCREWERK	**STP38A0300350S**	
Метрический чертеж A4	Шкала 3:1	2024-10