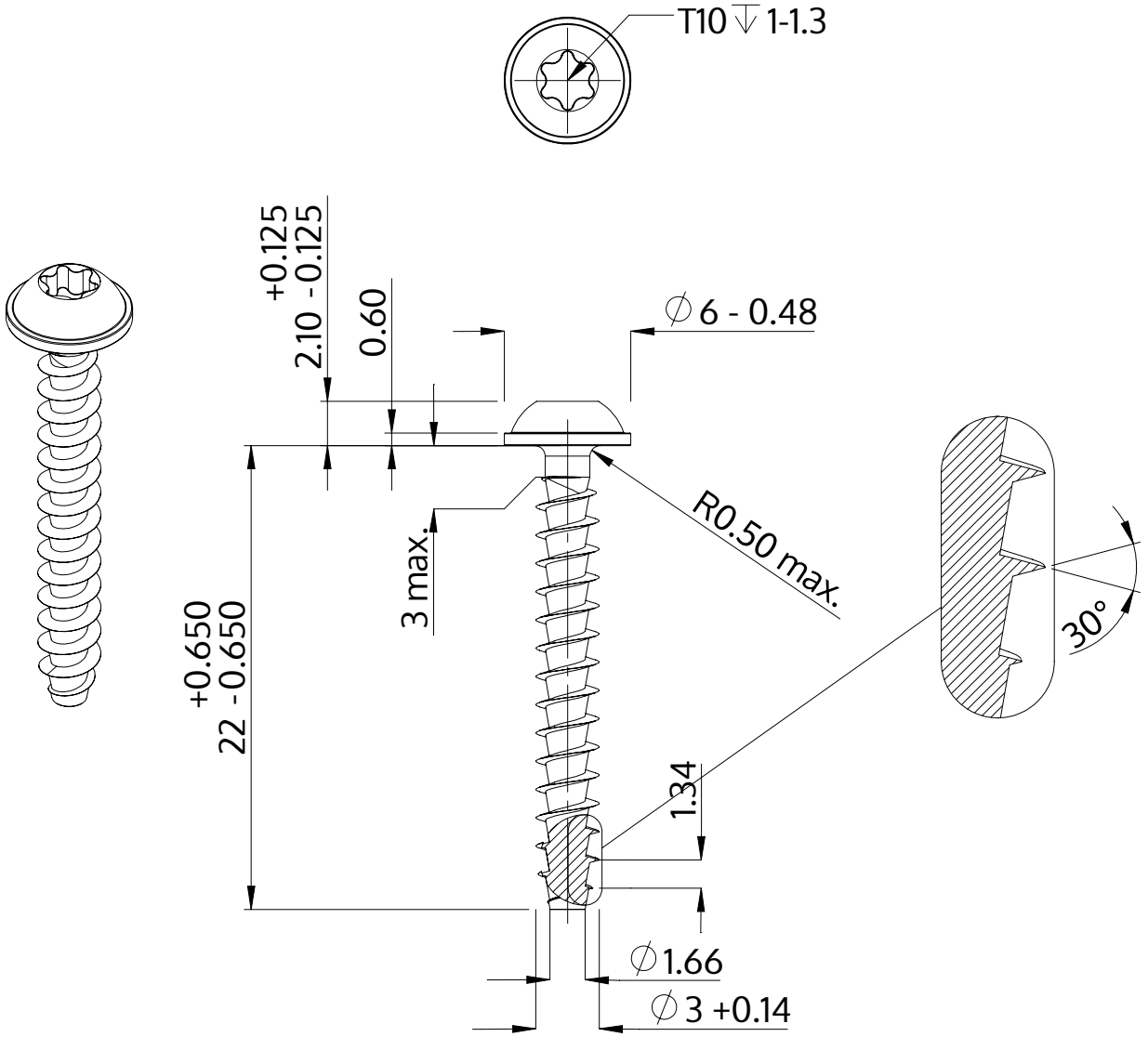

Descrição	STP38A 3.0x22.0 - T10
Material	inox A2
Superfície	Decapado e passivado
Peso	0.867 kg / 1000 peças

SCREWERK	**STP38A0300220E**	
Desenho Métrico A4	Escala 3:1	2024-10