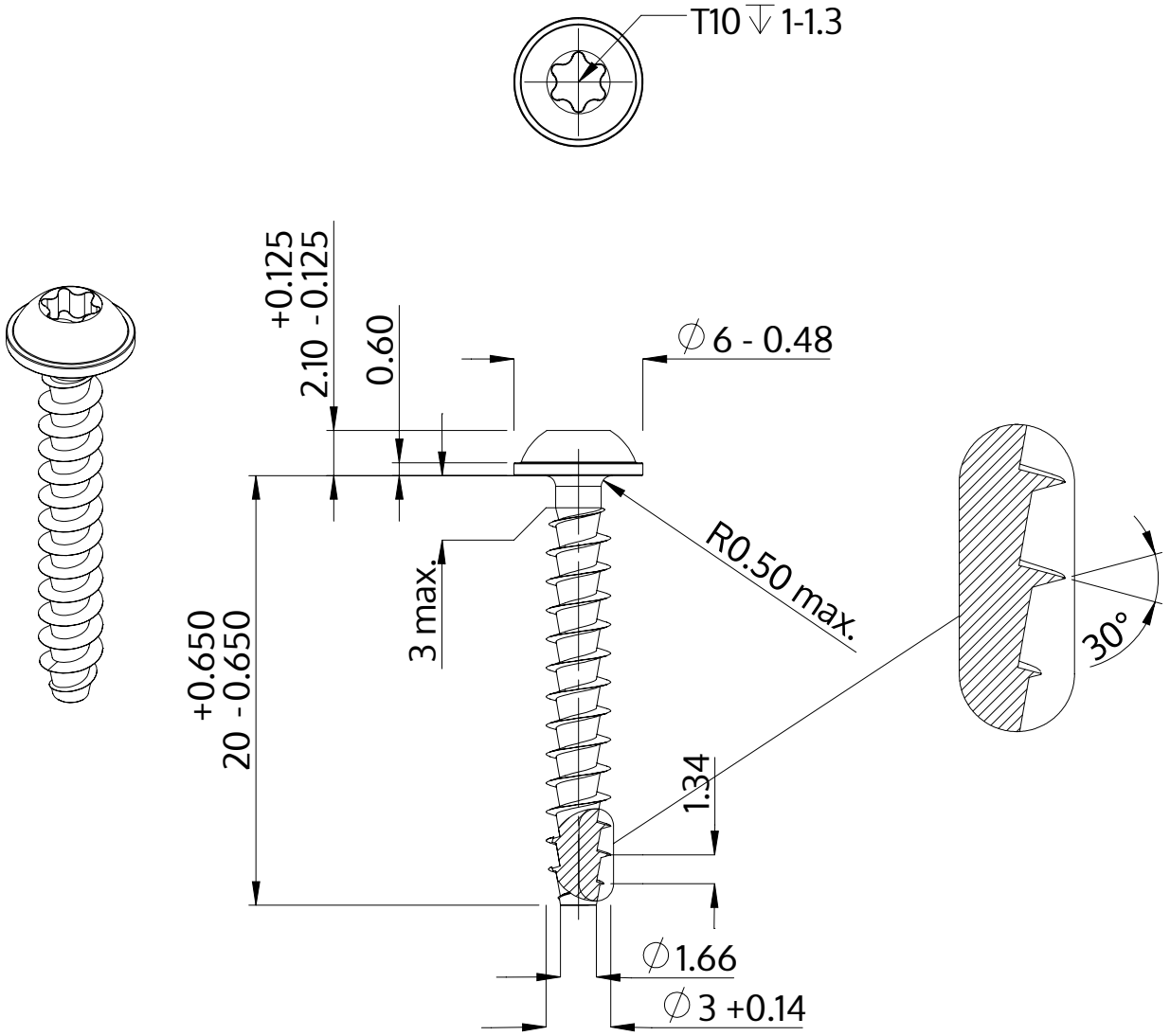

Описание	STP38A 3.0x20.0 - T10
Материал	стомана, закалена
Повърхност	Цинково покритие 5-7 µm,топлинна обработка, синьо / прозрачно пасивиране
Тегло	0.810 kg / 1000 Бройка

SCREWERK	**STP38A0300200S**	
Метричен дизайн A4	Мащаб 3:1	2024-10