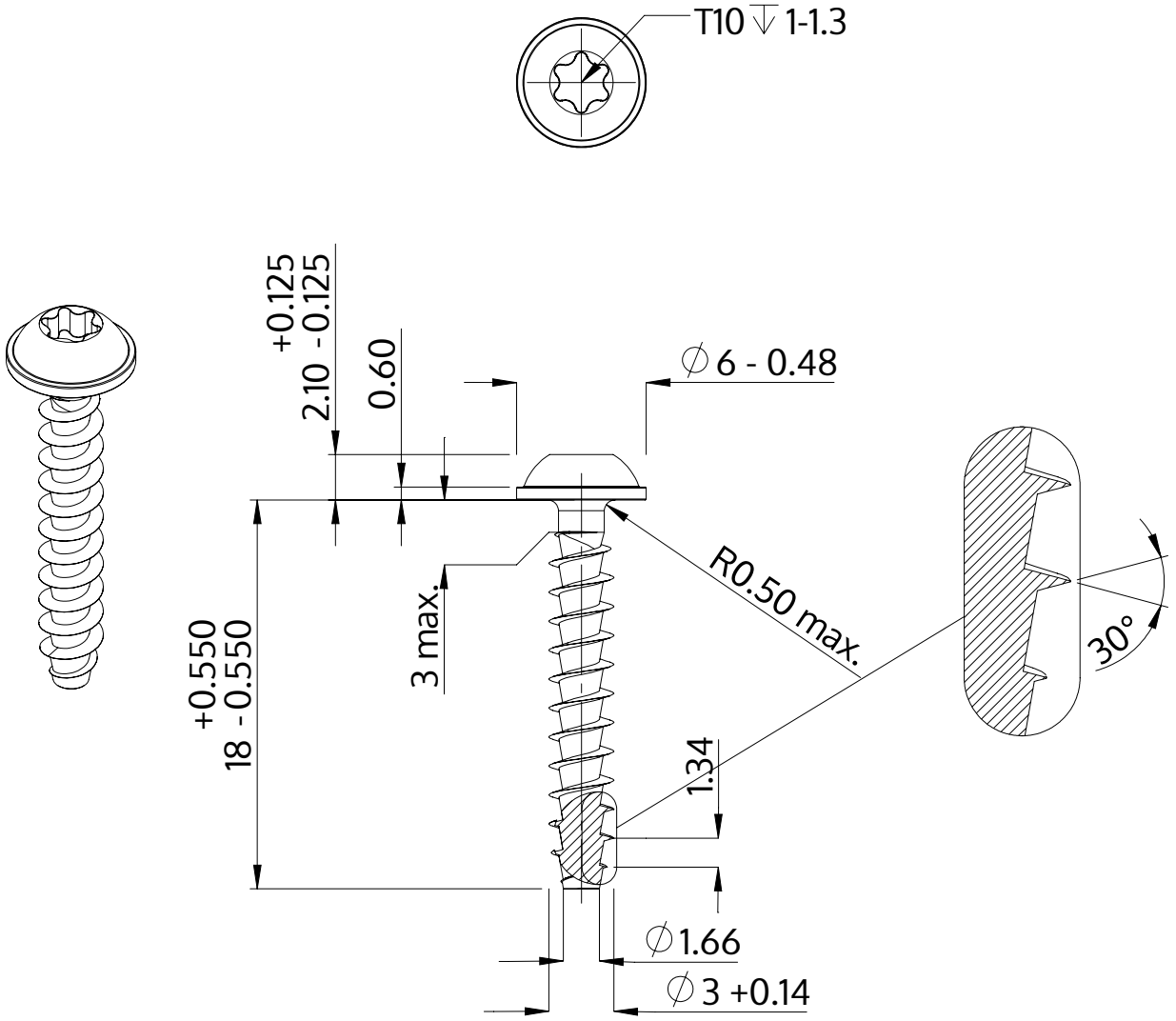

Descriere	STP38A 3.0x18.0 - T10
Material	oţel inoxidabil A2
Exterior	neacoperit, murat și pasivat
Greutate	0.753 kg / 1000 unități

SCREWERK	**STP38A0300180E**	
Desen metric A4	Scalarea 3:1	2024-10