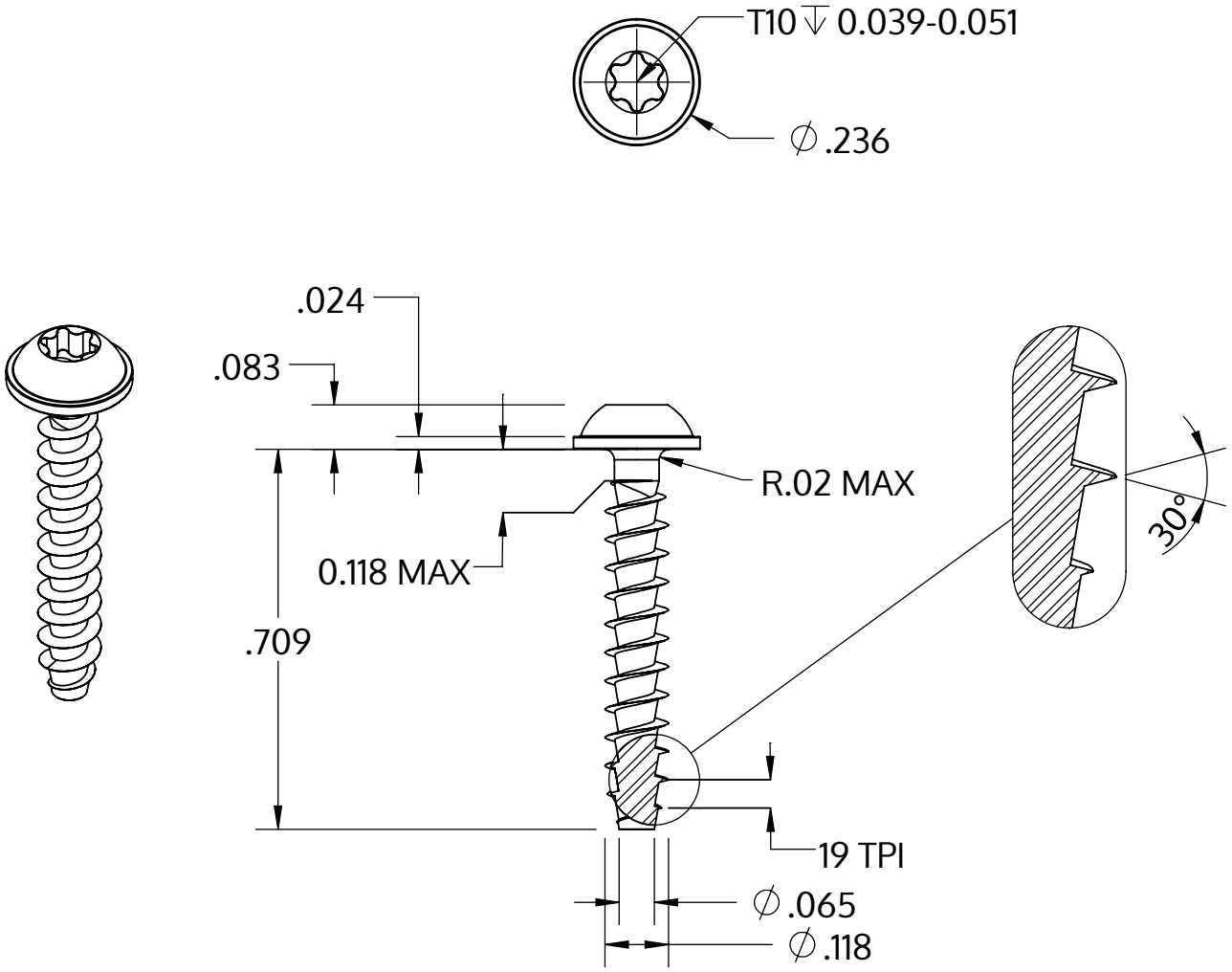

Metric size	M3 x 1.34 mm
US size (converted)	#4-19
	Tolerances [inch]
Length	+/- 0.021
Head diameter	+0 / -0.018
Head height	+/- 0.004
Thread diameter	+0.005 / -0

Descriere	STP38A 3.0x18.0 - T10
Material	oţel inoxidabil A2
Exterior	neacoperit, murat și pasivat
Greutate	0.753 kg / 1000 unități

SCREWERK	**STP38A0300180E**	
_Zoll Zeichnung Größe A	Scalarea 3:1	2024-10