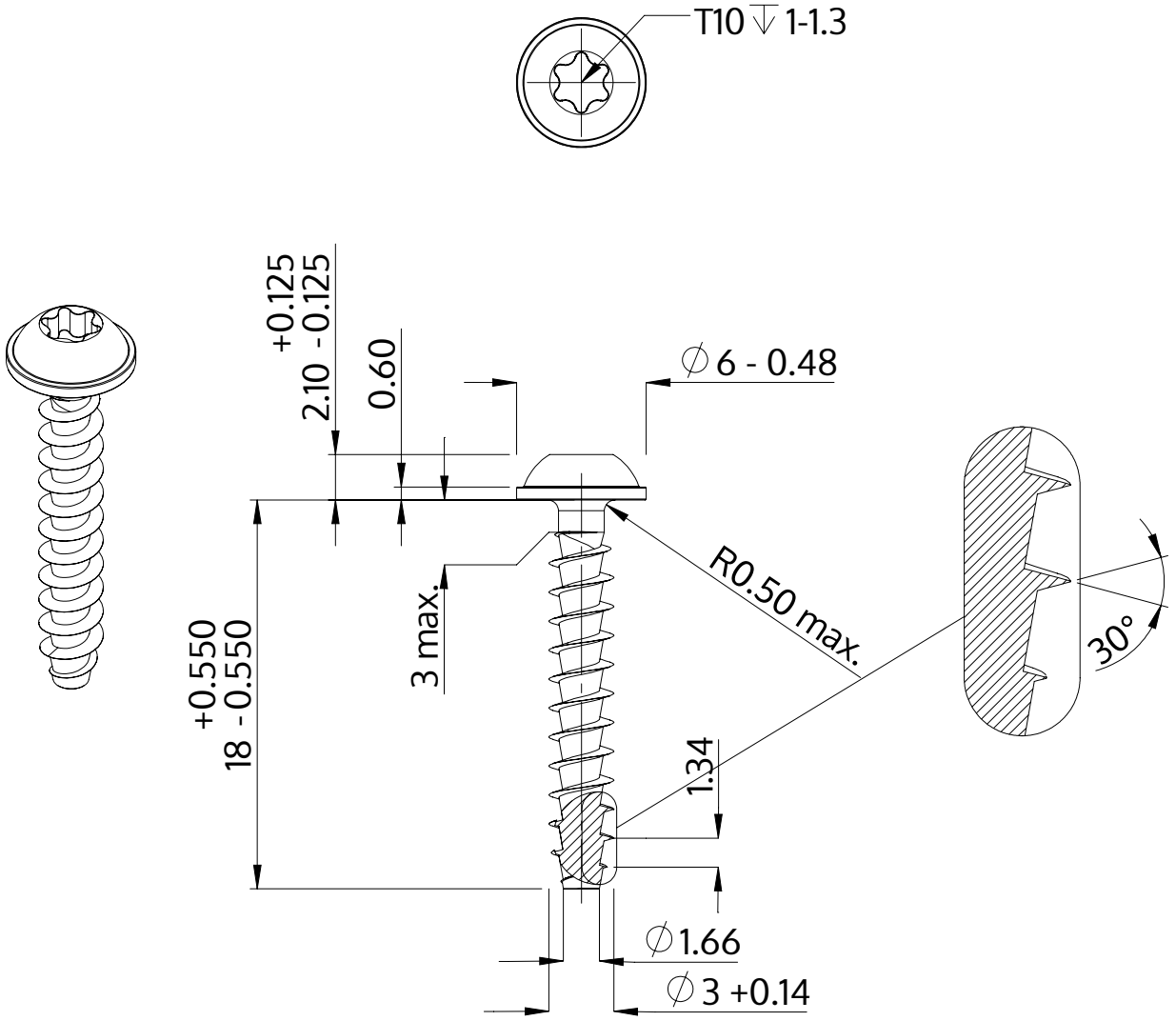

Opis	STP38A 3.0x18.0 - T10
Materiał	Stal szlachetna A4
Powierzchnia	Prosta, bejcowana i pasywowana
Waga	0.753 kg / 1000 sztuk

SCREWERK	**STP38A0300180C**	
Rysunek metryczny A4	Skala 3:1	2024-05