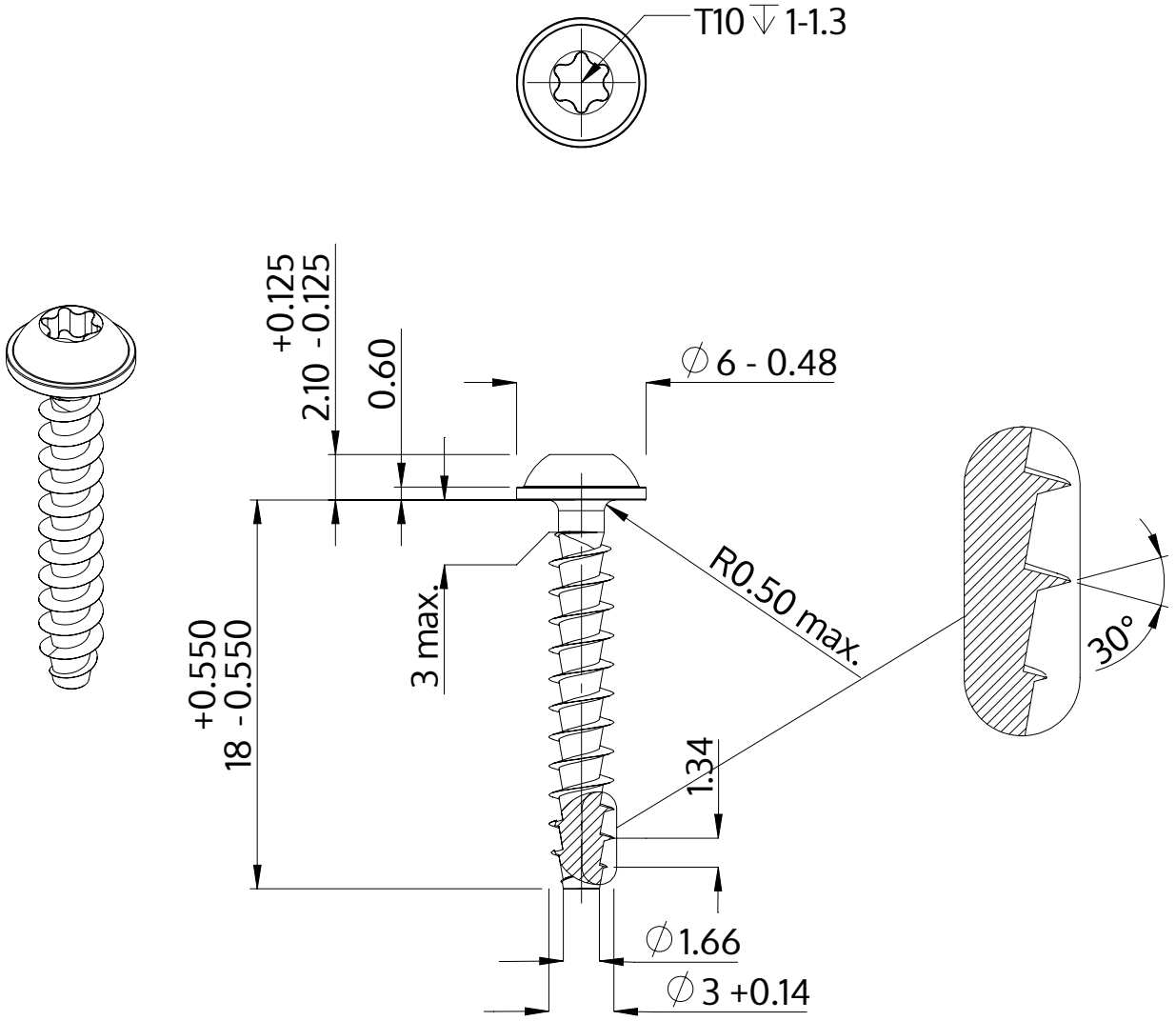

Beschreibung	STP38A 3.0x18.0 - T10
Werkstoff	Edelstahl A4
Oberfläche	blank, gebeizt und passiviert
Gewicht	0.753 kg / 1000 Stück

SCREWERK	**STP38A0300180C**	
Metrische Zeichnung A4	Skalierung 3:1	2024-10