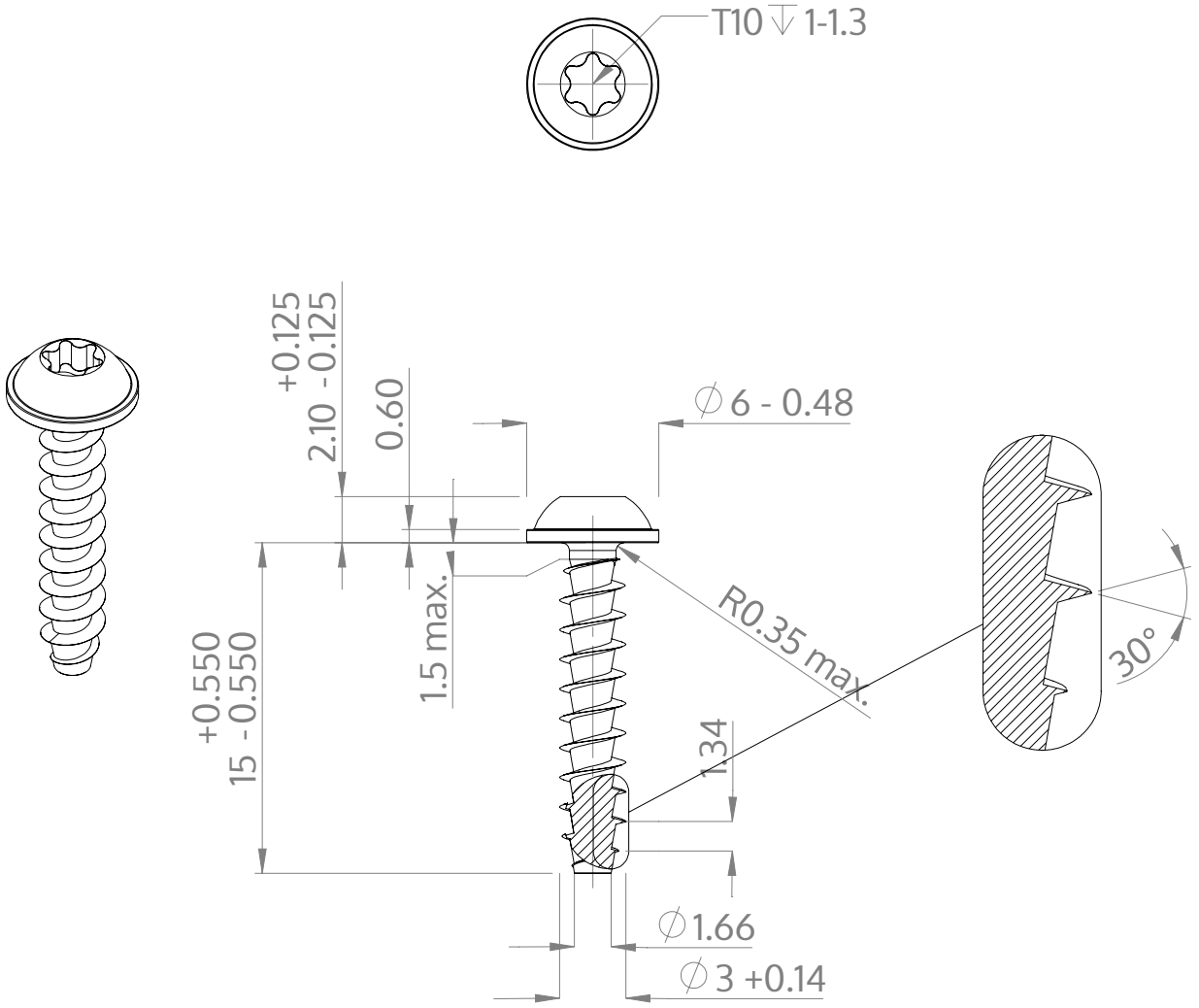

Beschreibung	STP38A 3.0x15.0 - T10
Werkstoff	Edelstahl A2
Oberfläche	blank, gebeizt und passiviert
Gewicht	0.667 kg / 1000 Stück

SCREWERK	**STP38A0300150E**	
Metrische Zeichnung A4	Skalierung 3:1	2025-04