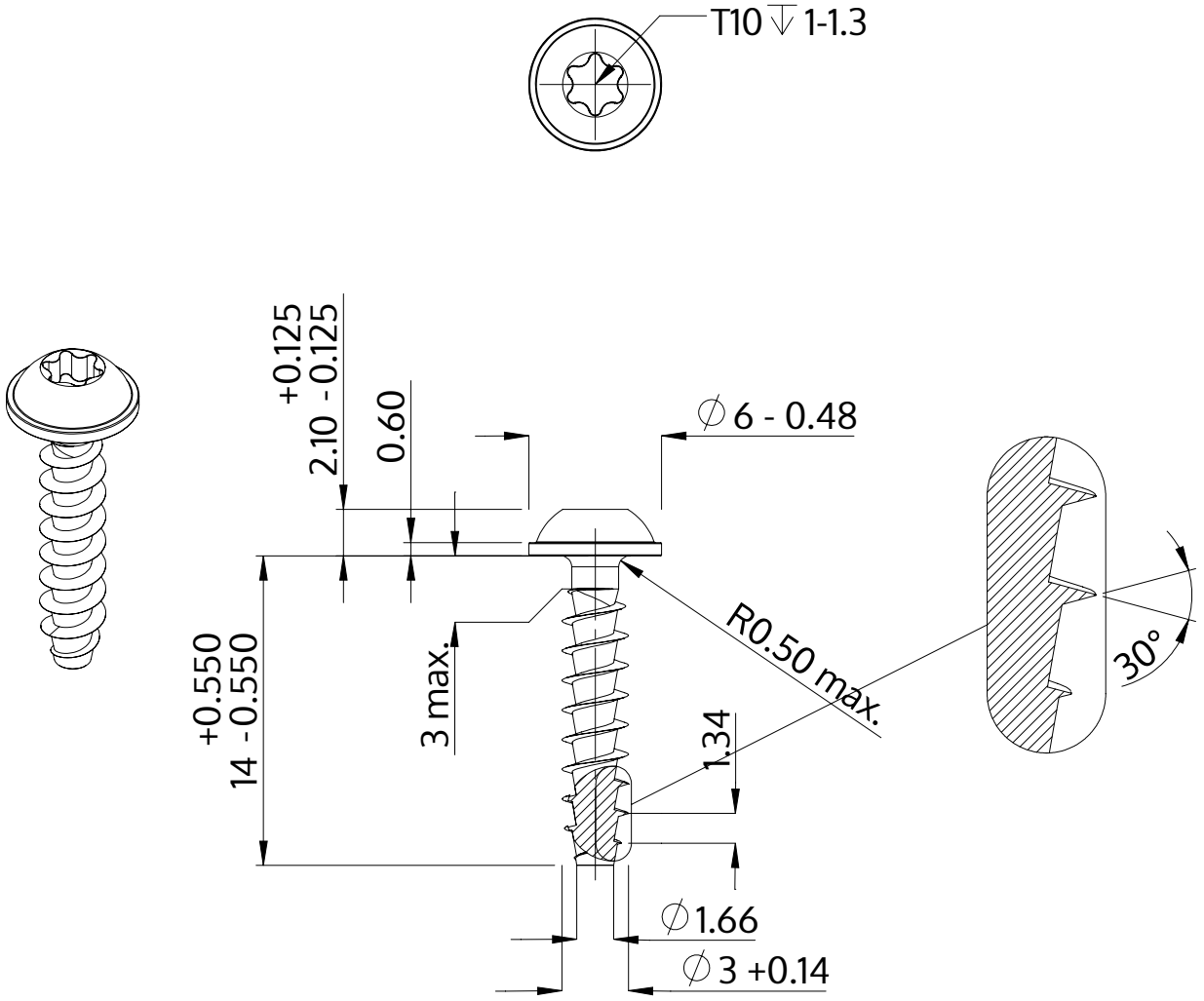

Descriere	STP38A 3.0x14.0 - T10
Material	oţel inoxidabil A4
Exterior	neacoperit, murat și pasivat
Greutate	0.638 kg / 1000 unități

SCREWERK	**STP38A0300140C**	
Desen metric A4	Scalarea 3:1	2024-10