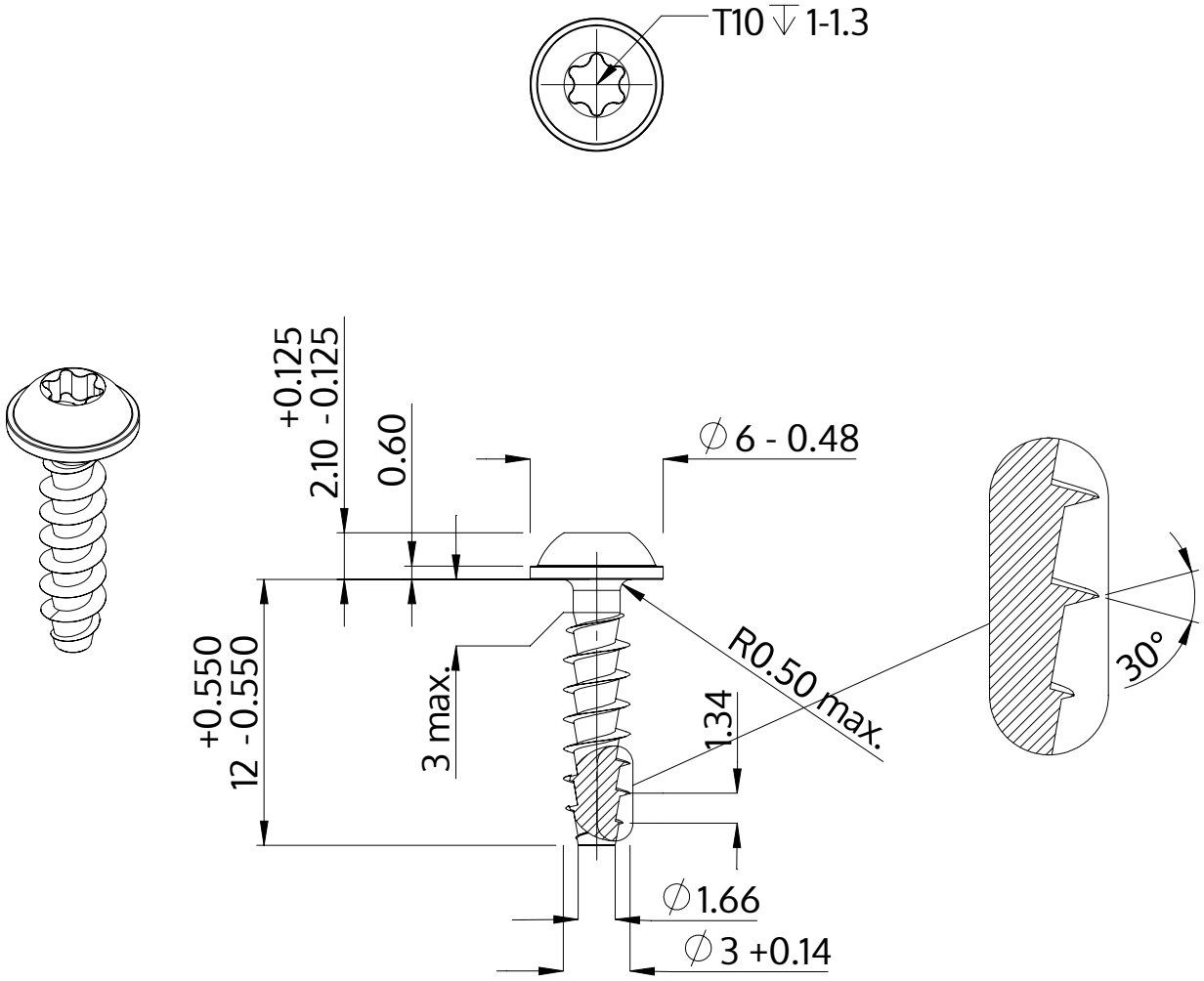

Descrição	STP38A 3.0x12.0 - T10
Material	aço, endurecido
Superfície	Zincado Niquelado Galvanizado, Passivado negro
Peso	0.581 kg / 1000 peças

SCREWERK	**STP38A0300120B**	
Desenho Métrico A4	Escala 3:1	2024-10