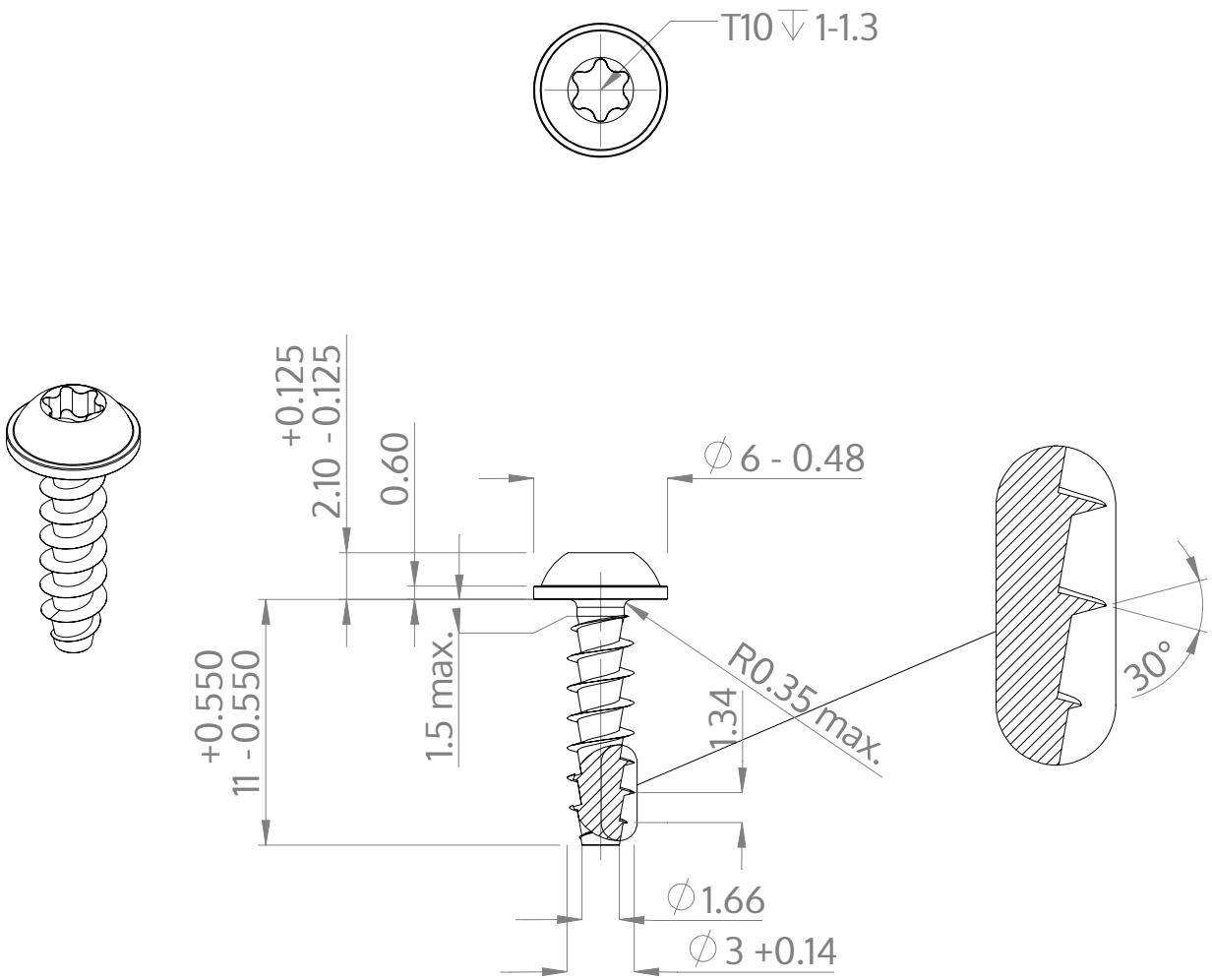

Descrizione	STP38A 3.0x11.0 - T10
Materiale	acciaio, temprato
Superficie	Placcato Zinco-Nichel, passivato nero, ricotto, sigillato
Peso	0.552 kg / 1000 pezzi

SCREWERK	**STP38A0300110B**	
Disegno metrico A4	Scala 3:1	2025-04