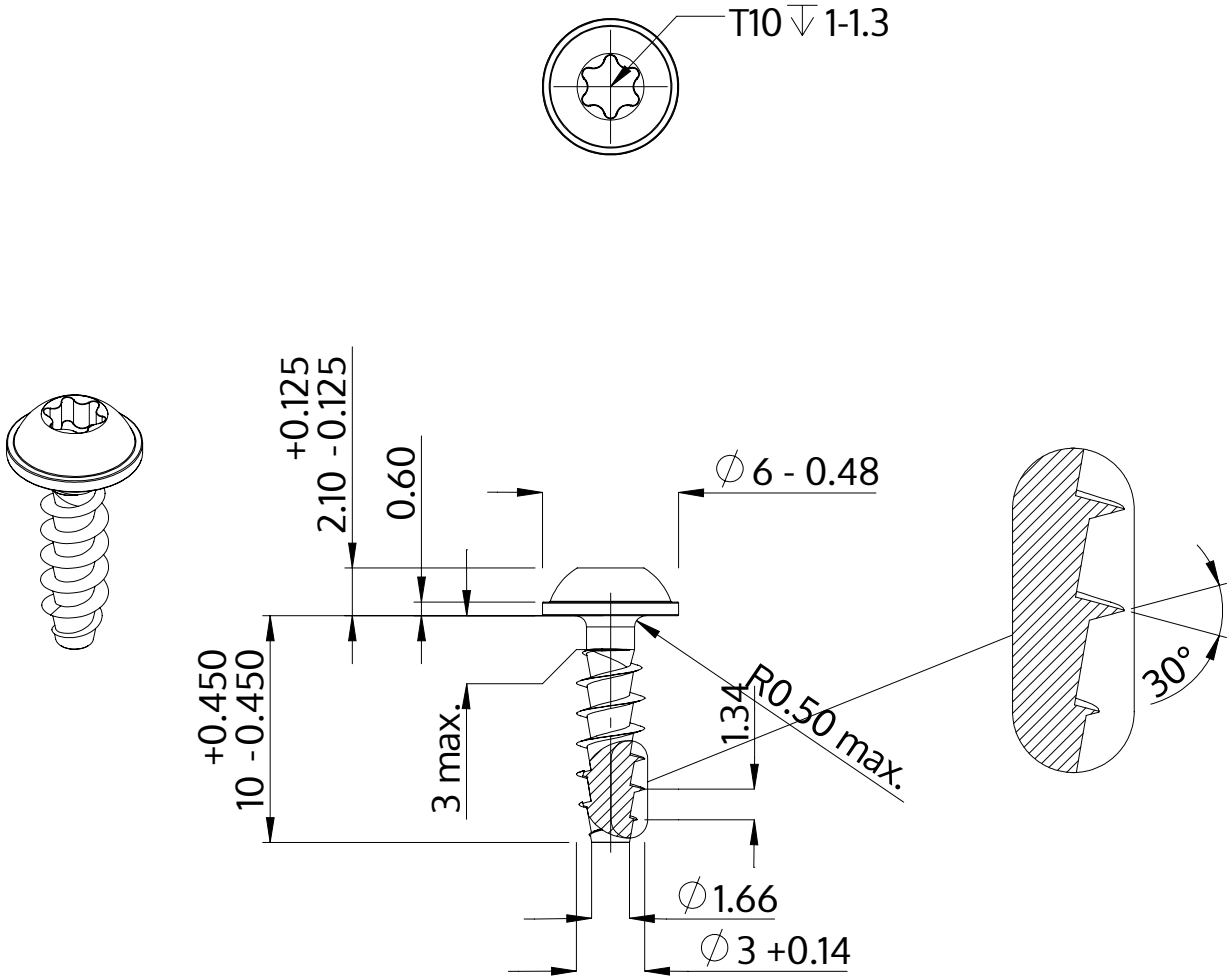

Descrizione	STP38A 3.0x10.0 - T10
Materiale	acciaio inossidabile A2
Superficie	bianco-decapato e passivato
Peso	0.523 kg / 1000 pezzi

SCREWERK	**STP38A0300100E**	
Disegno metrico A4	Scala 3:1	2024-10