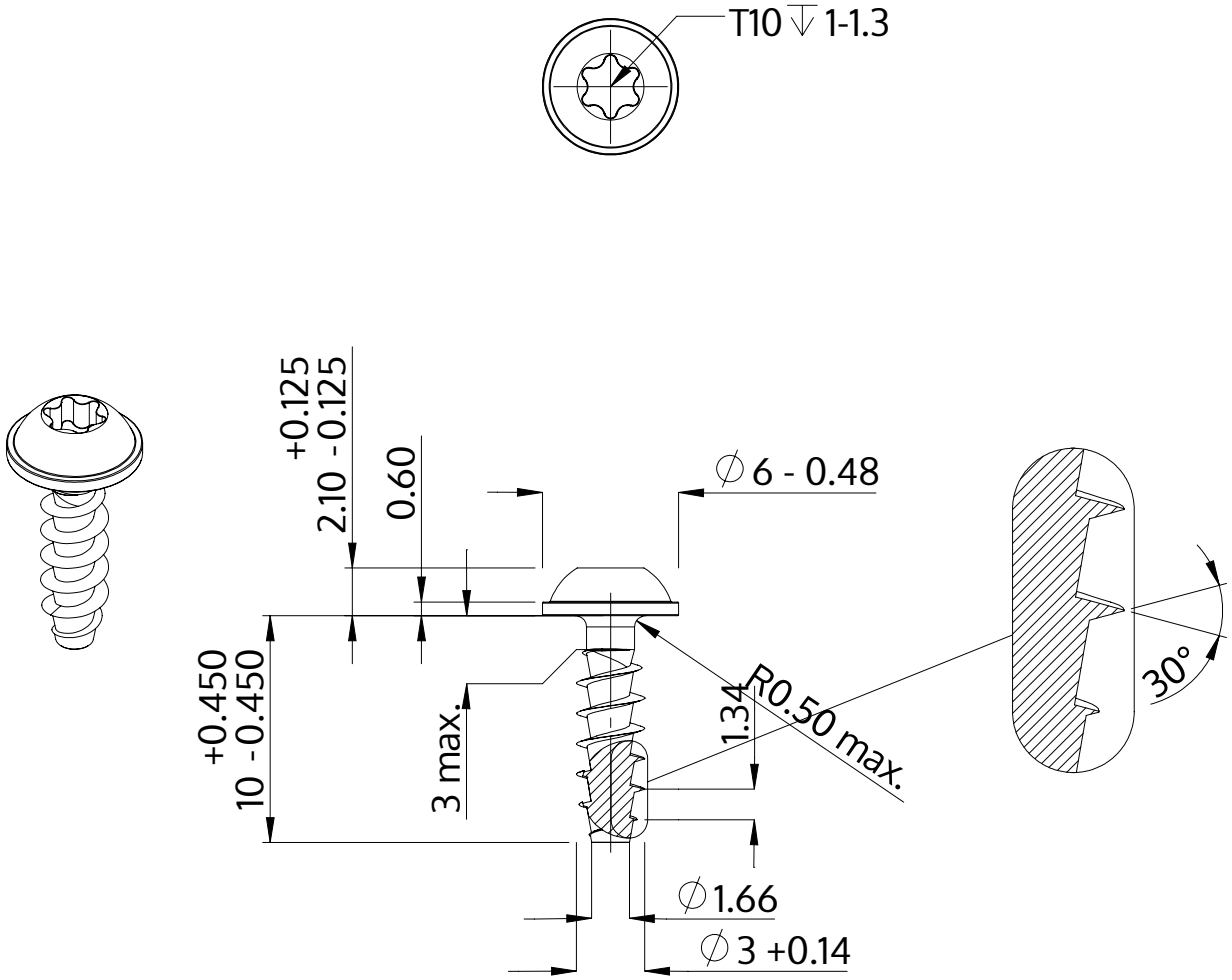

Description	STP38A 3.0x10.0 - T10
Matière	acier inoxydable A4
Surface	brillant décapé et passivé
Poids	0.523 kg / 1000 Unité

SCREWERK	**STP38A0300100C**	
Dessin métrique A4	Redimensionner 3:1	2024-10