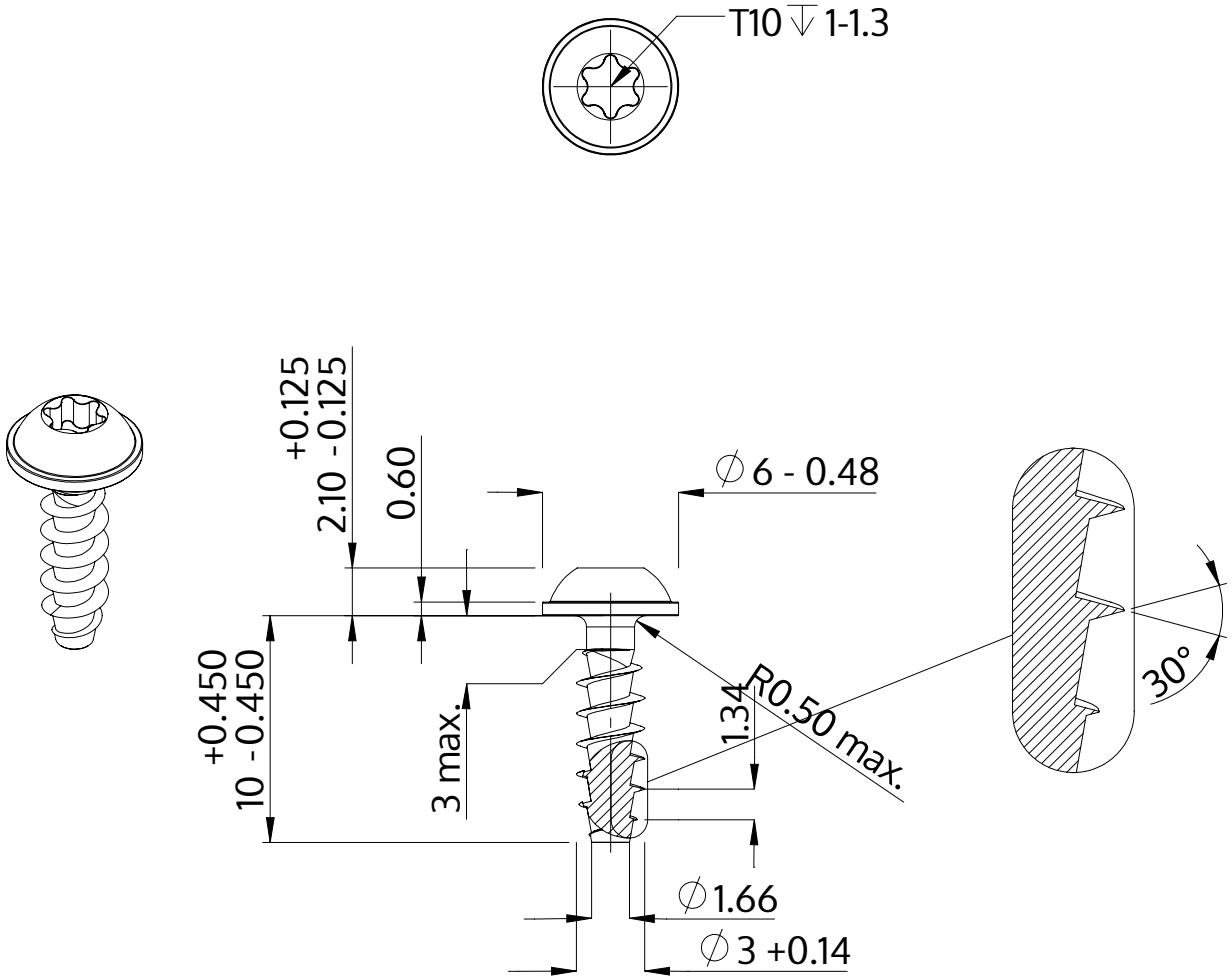

Descriere	STP38A 3.0x10.0 - T10
Material	oțel, călit
Exterior	zincat, Nichelat, pasivat negru / nu conține Cr-VI, recopt, ermetizat
Greutate	0.523 kg / 1000 unități

SCREWERK	**STP38A0300100B**	
Desen metric A4	Scalarea 3:1	2024-10