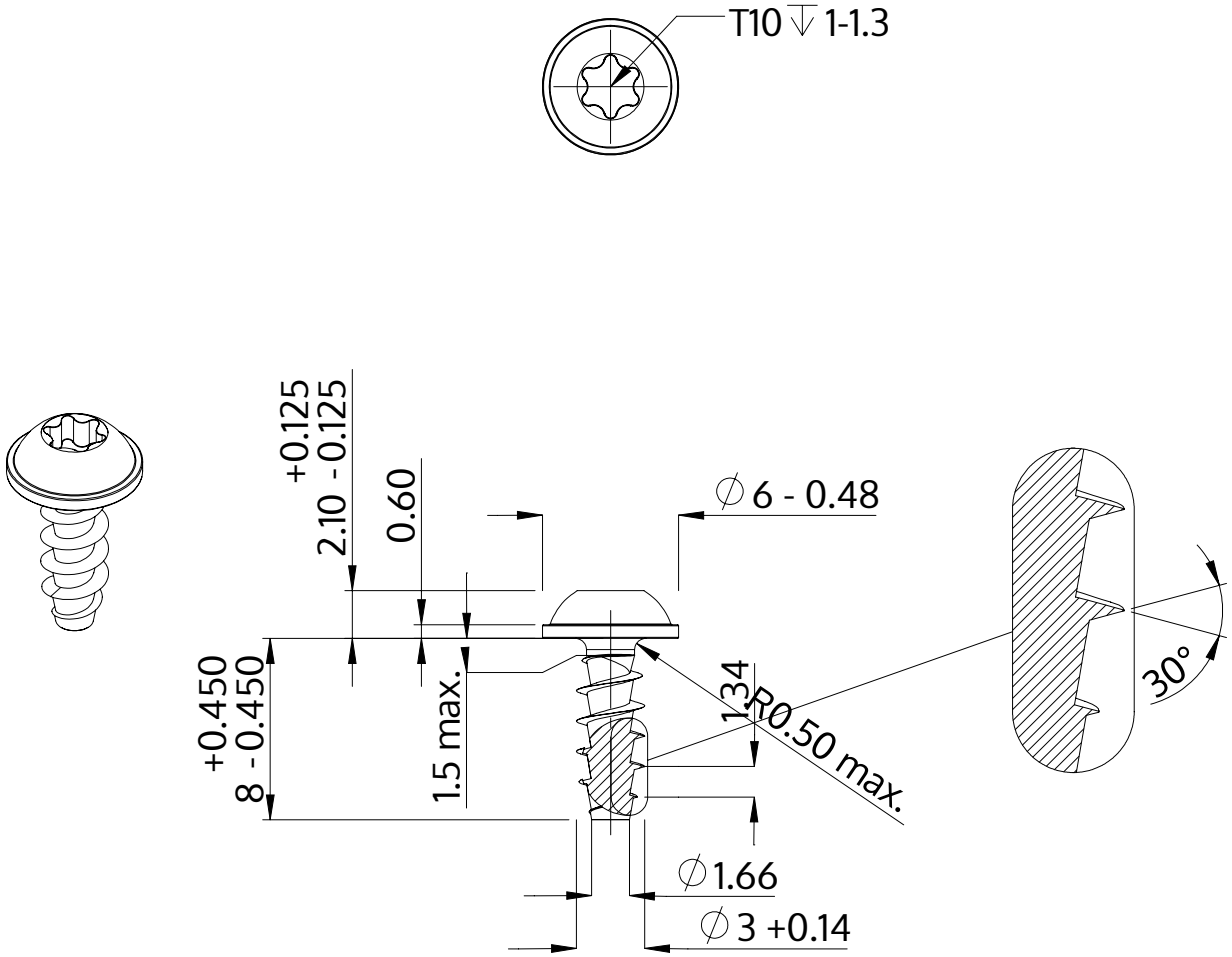

Açıklaması	STP38A 3.0x8.0 - T10
Malzeme	Çelik, sertleştirilmiş
Kaplama	galvanizli 5-7 µm, temperliö mavi / şeffaf pasifleştirilmiştir
Ağırlık	0.466 kg / 1000 Adet

SCREWERK	**STP38A0300080S**	
Metrik çizim A4	Ölçeklendirme 3:1	2024-10