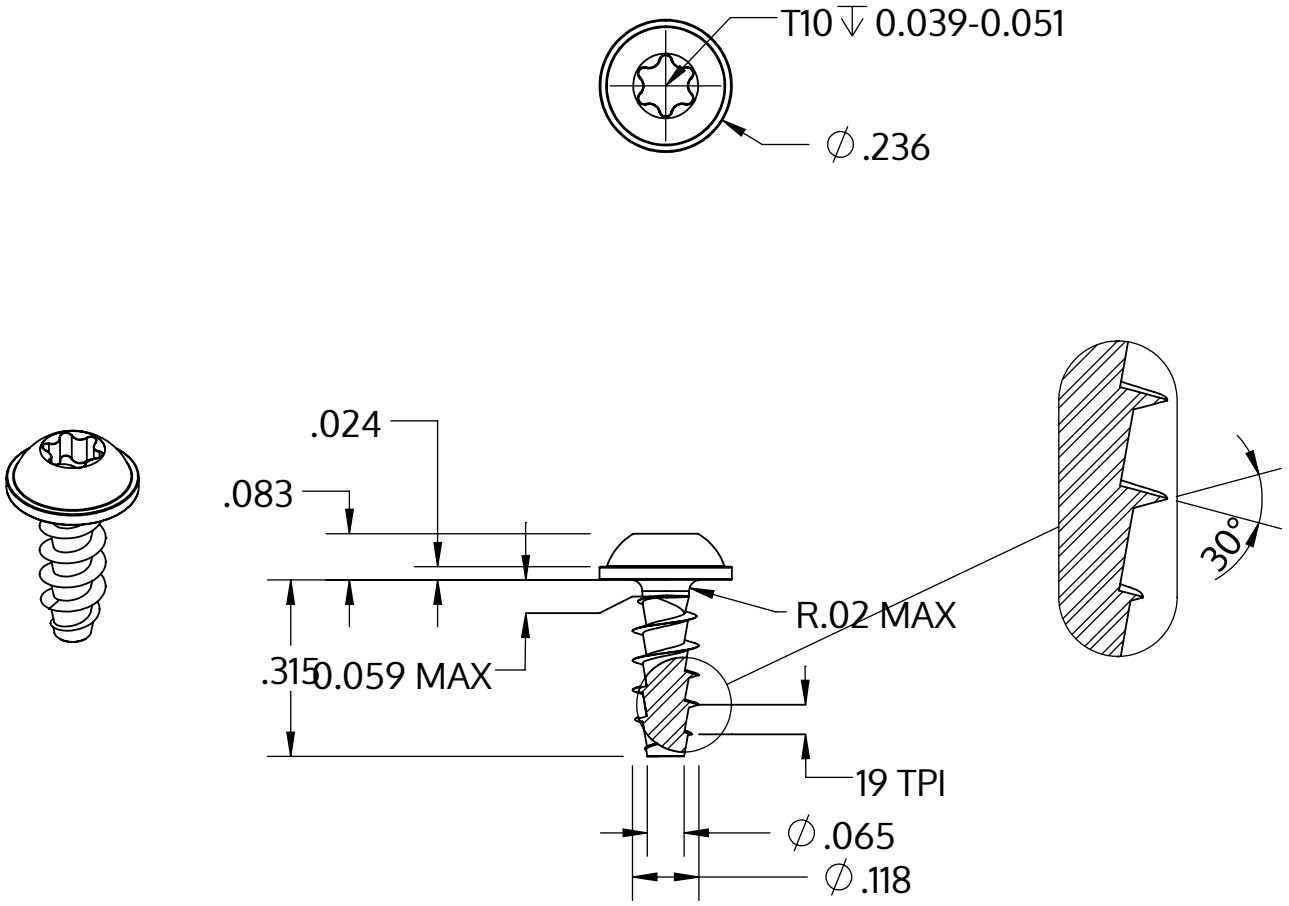

Metric size	M3 x 1.34 mm
US size (converted)	#4-19
	Tolerances [inch]
Length	+/- 0.017
Head diameter	+0 / -0.018
Head height	+/- 0.004
Thread diameter	+0.005 / -0

Açıklaması	STP38A 3.0x8.0 - T10
Malzeme	Çelik, sertleştirilmiş
Kaplama	galvanizli 5-7 µm, temperliö mavi / şeffaf pasifleştirilmiştir
Ağırlık	0.466 kg / 1000 Adet

SCREWERK	**STP38A0300080S**	
_Zoll Zeichnung Größe A	Ölçeklendirme 3:1	2024-10