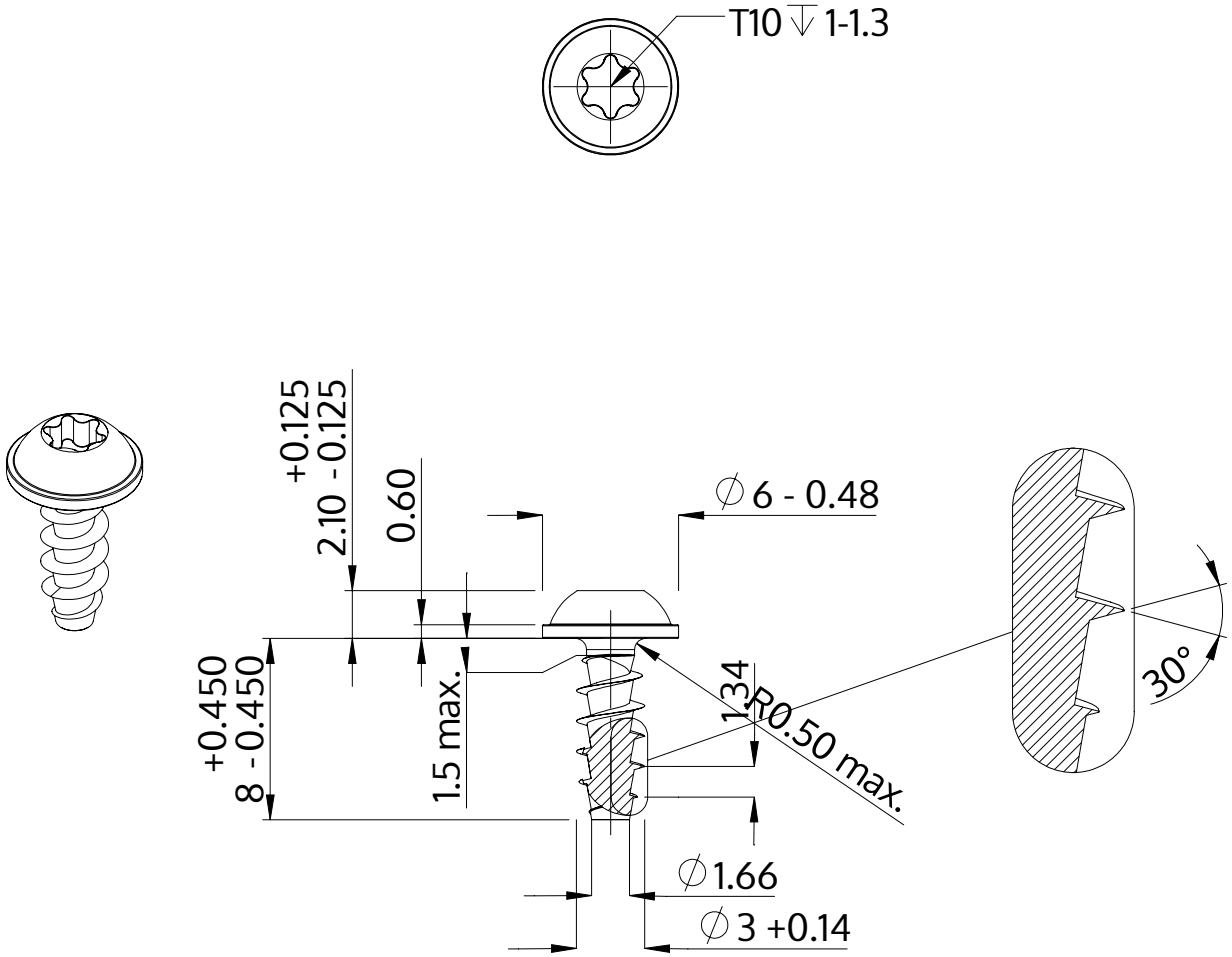

Opis	STP38A 3.0x8.0 - T10
Materiał	Stal szlachetna A2
Powierzchnia	Prosta, bejcowana i pasywowana
Waga	0.466 kg / 1000 sztuk

SCREWERK	**STP38A0300080E**	
Rysunek metryczny A4	Skala 3:1	2024-10