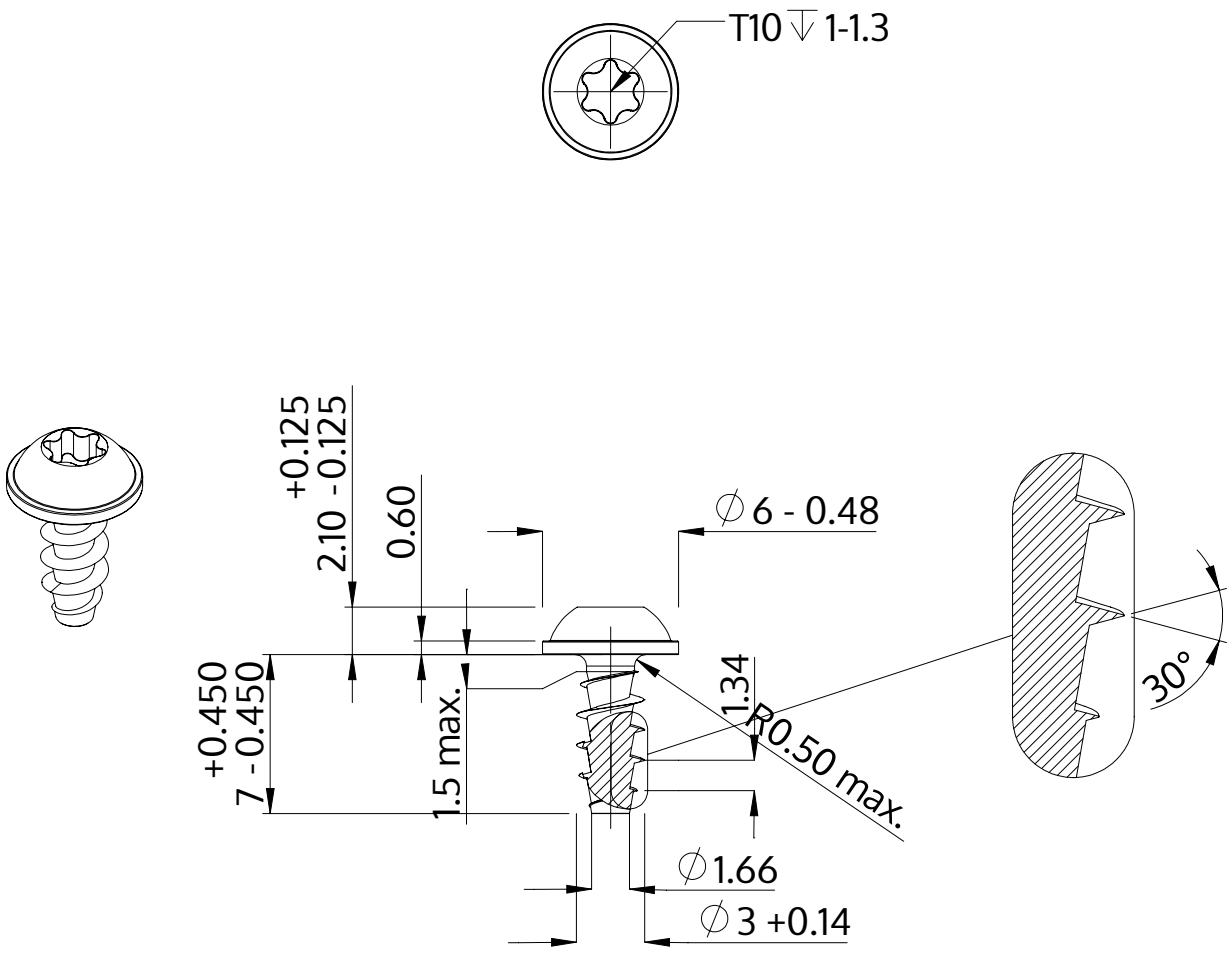

Description	STP38A 3.0x7.0 - T10
Matière	acier inoxydable A2
Surface	brillant décapé et passivé
Poids	0.437 kg / 1000 Unité

SCREWERK	**STP38A0300070E**	
Dessin métrique A4	Redimensionner 3:1	2024-05