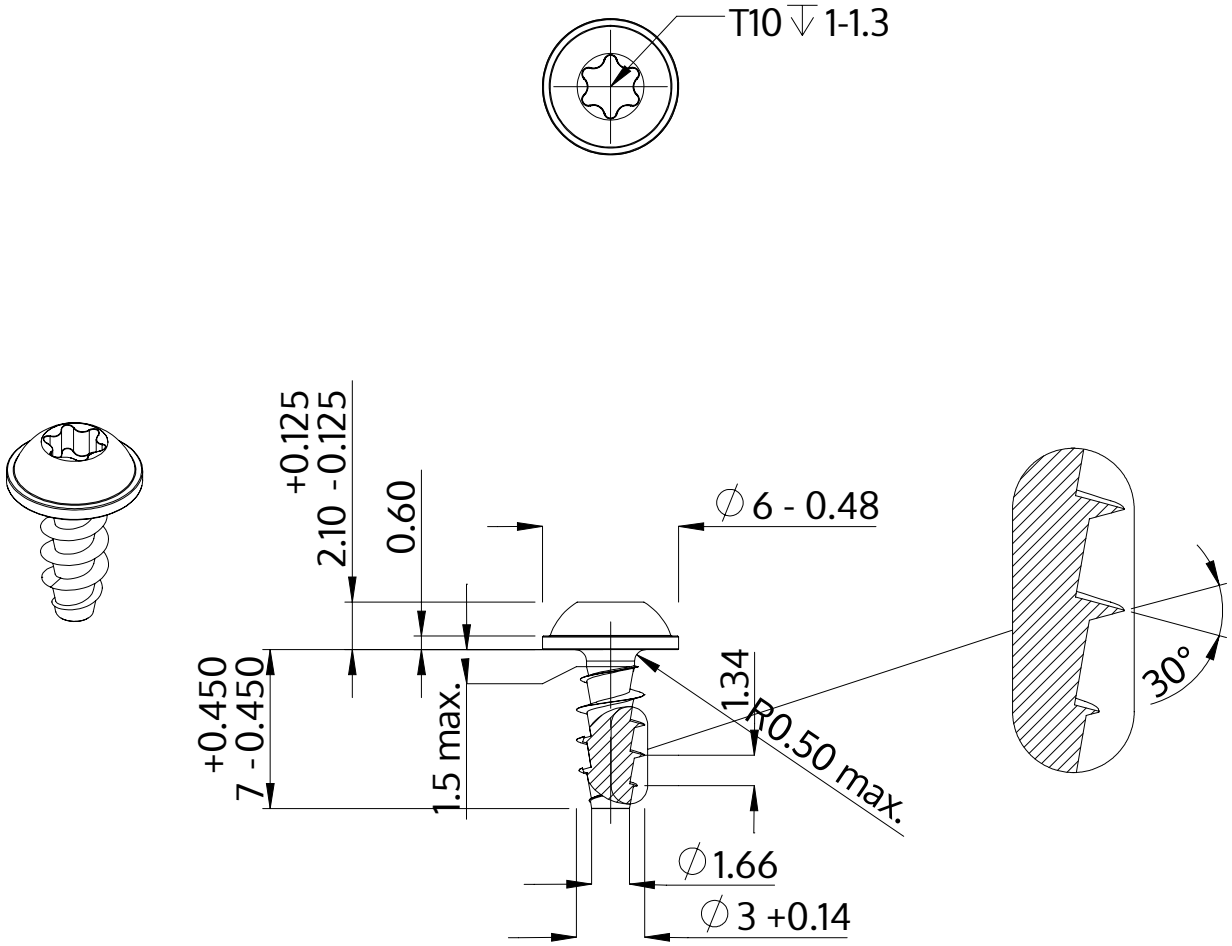

Descripción	STP38A 3.0x7.0 - T10
Material	Acero Inoxidable A2
Superficie	Laminado brillante, barnizado y pasivado
Peso	0.437 kg / 1000 Piezas

SCREWERK	**STP38A0300070E**	
Diseño métrico	Escalada None:1	2024-04