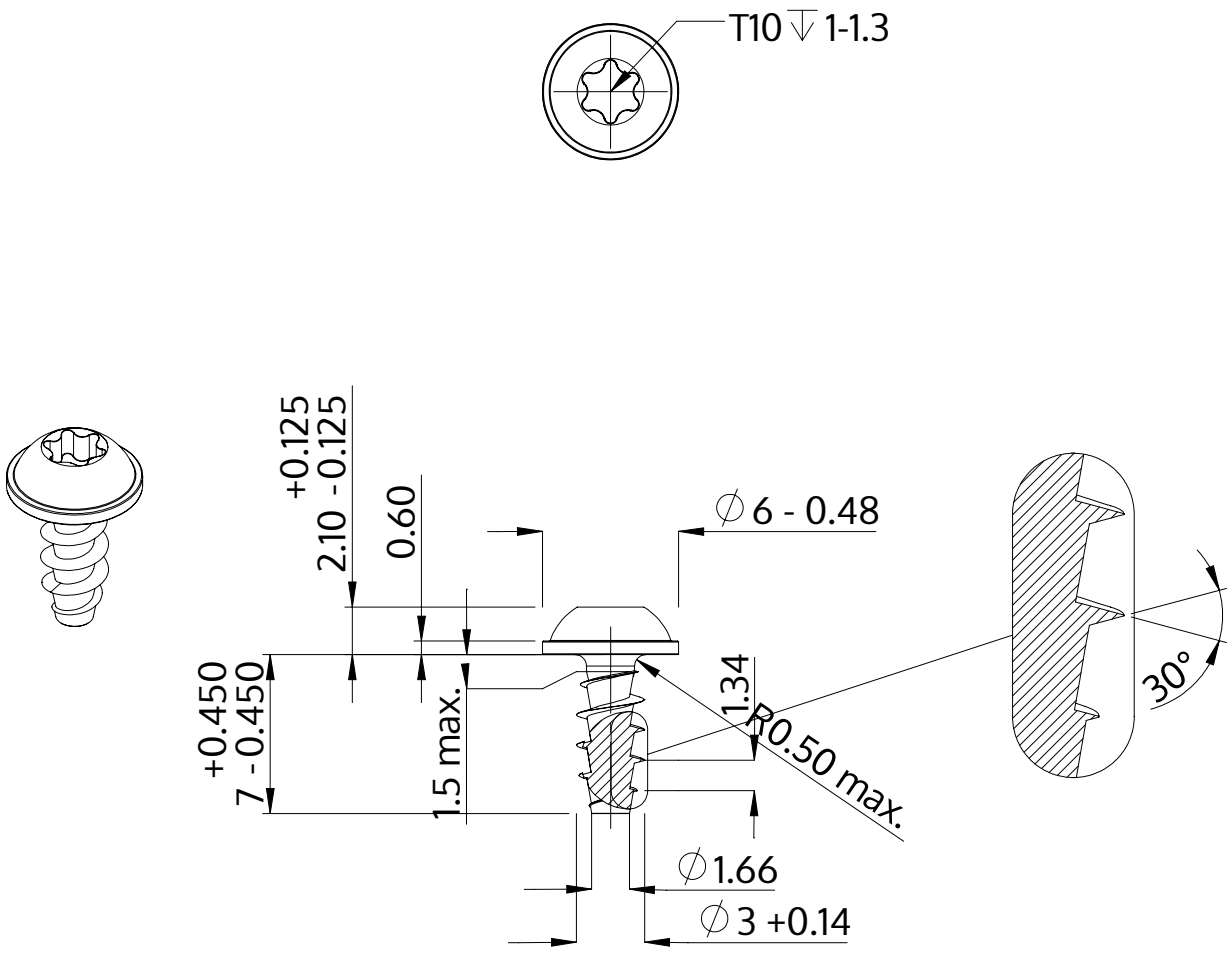

Description	STP38A 3.0x7.0 - T10
Matière	Acier,trempé et revenu
Surface	Zinc Nickel passivé noir, trempée, scéllée
Poids	0.437 kg / 1000 Unité

SCREWERK	**STP38A0300070B**	
Dessin métrique A4	Redimensionner 3:1	2024-10