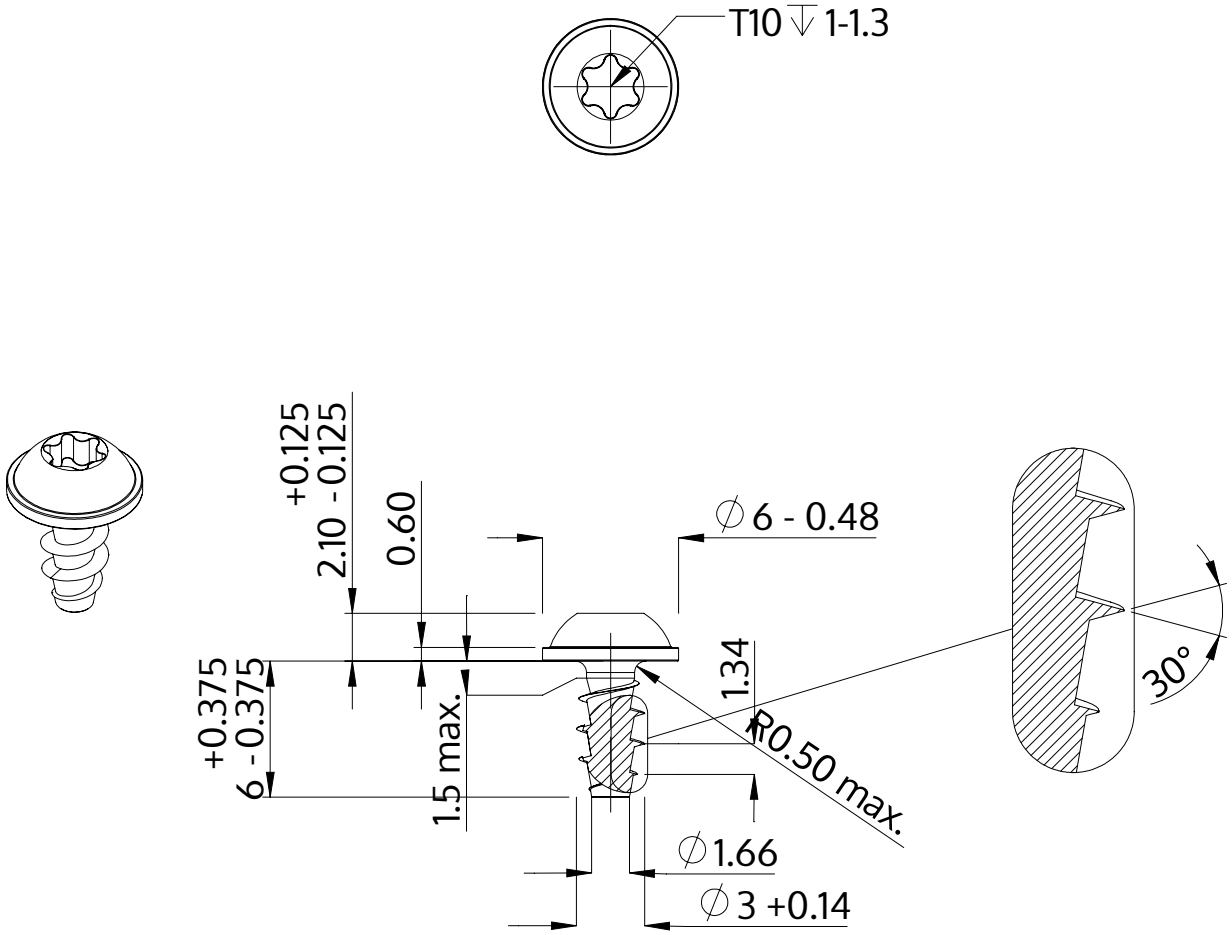

Descripción	STP38A 3.0x6.0 - T10
Material	Acero Inoxidable A2
Superficie	Laminado brillante, barnizado y pasivado
Peso	0.408 kg / 1000 Piezas

SCREWERK	**STP38A0300060E**	
Diseño métrico	Escalada 3:1	2024-10