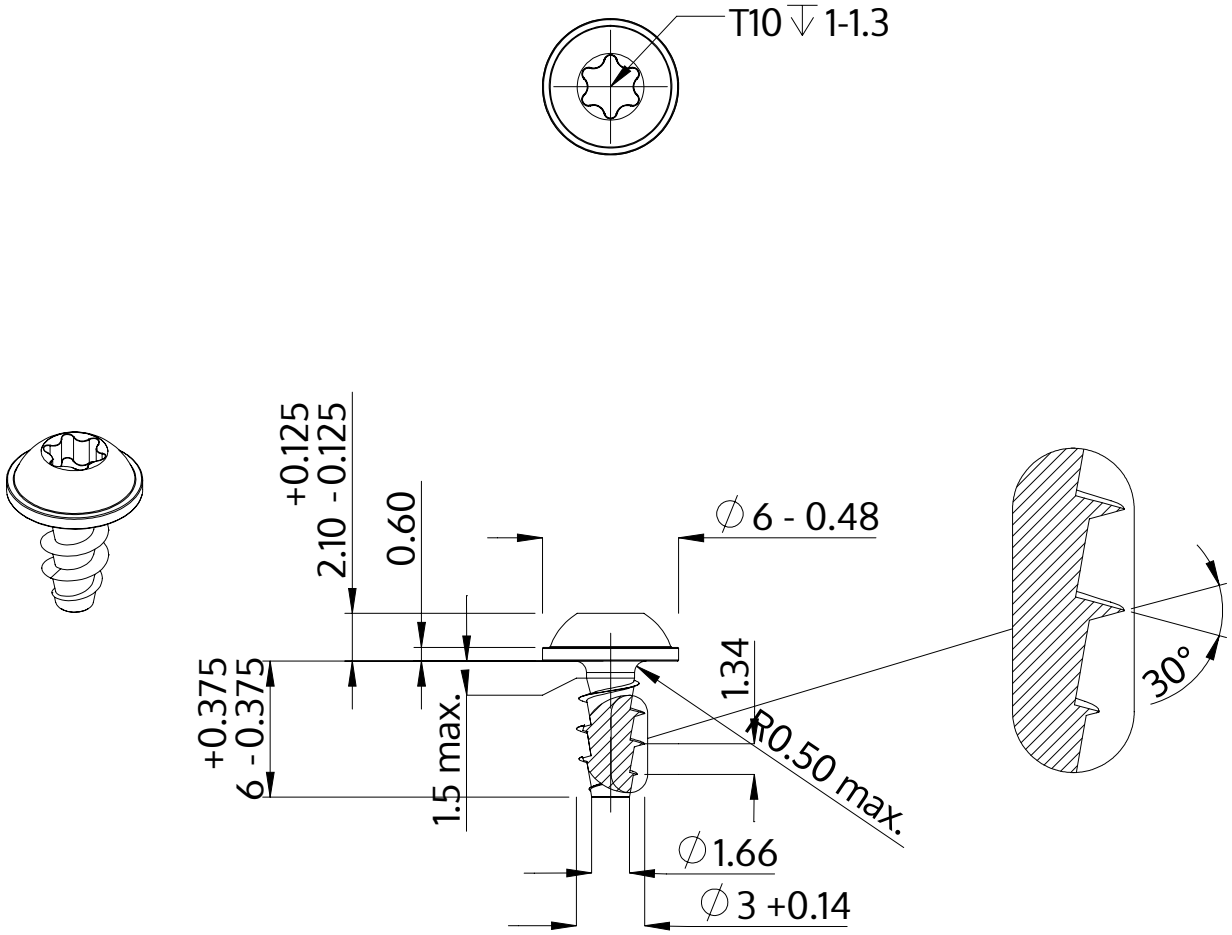

Beschreibung	STP38A 3.0x6.0 - T10
Werkstoff	Edelstahl A2
Oberfläche	blank, gebeizt und passiviert
Gewicht	0.408 kg / 1000 Stück

SCREWERK	**STP38A0300060E**	
Metrische Zeichnung A4	Skalierung None:1	2024-04