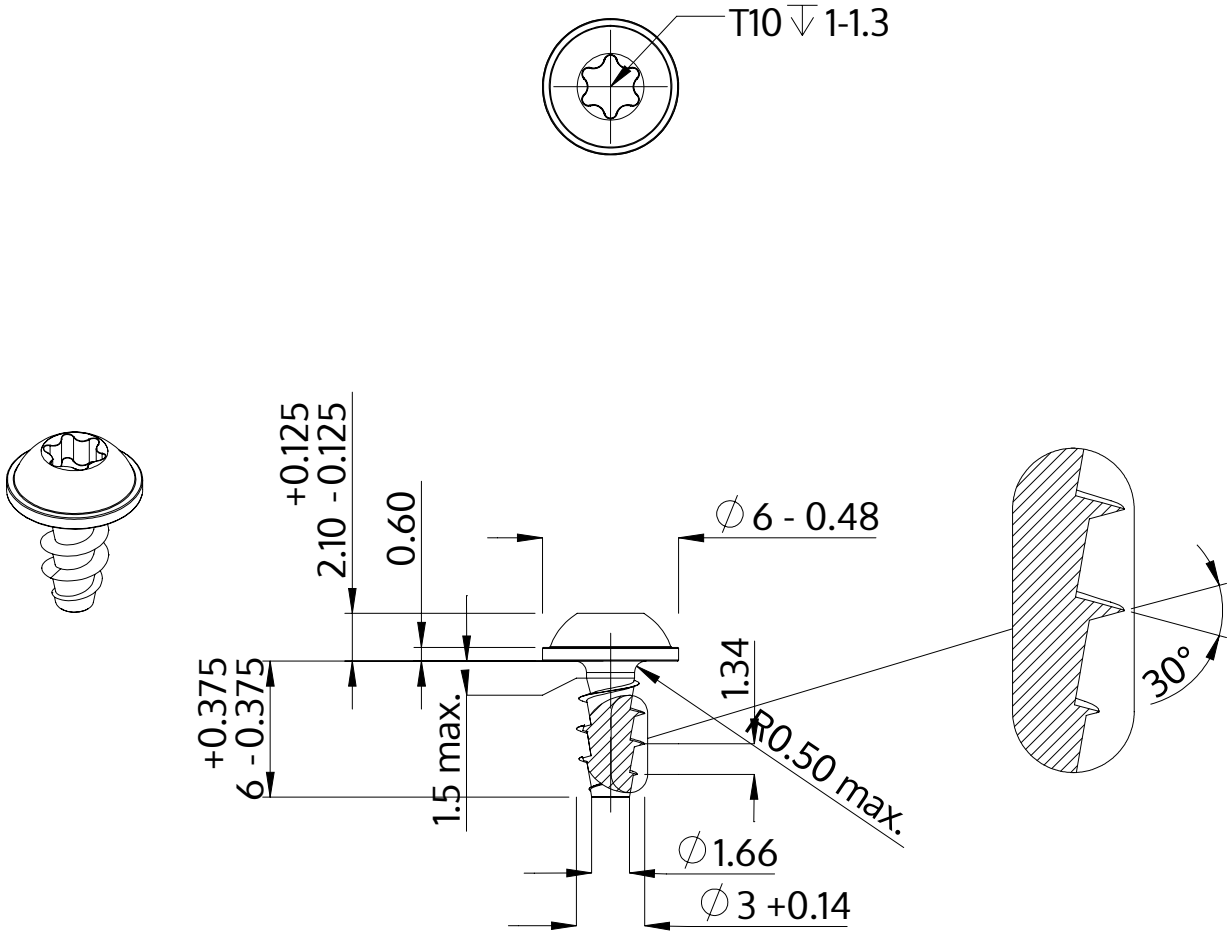

Beschrijving	STP38A 3.0x6.0 - T10
Materiaal	roestvrij staal A4
Oppervlak	blank, geetst en gepassieveerd
Gewicht	0.408 kg / 1000 stuk

SCREWERK	**STP38A0300060C**	
Metrische tekening A4	Schaal 3:1	2024-10