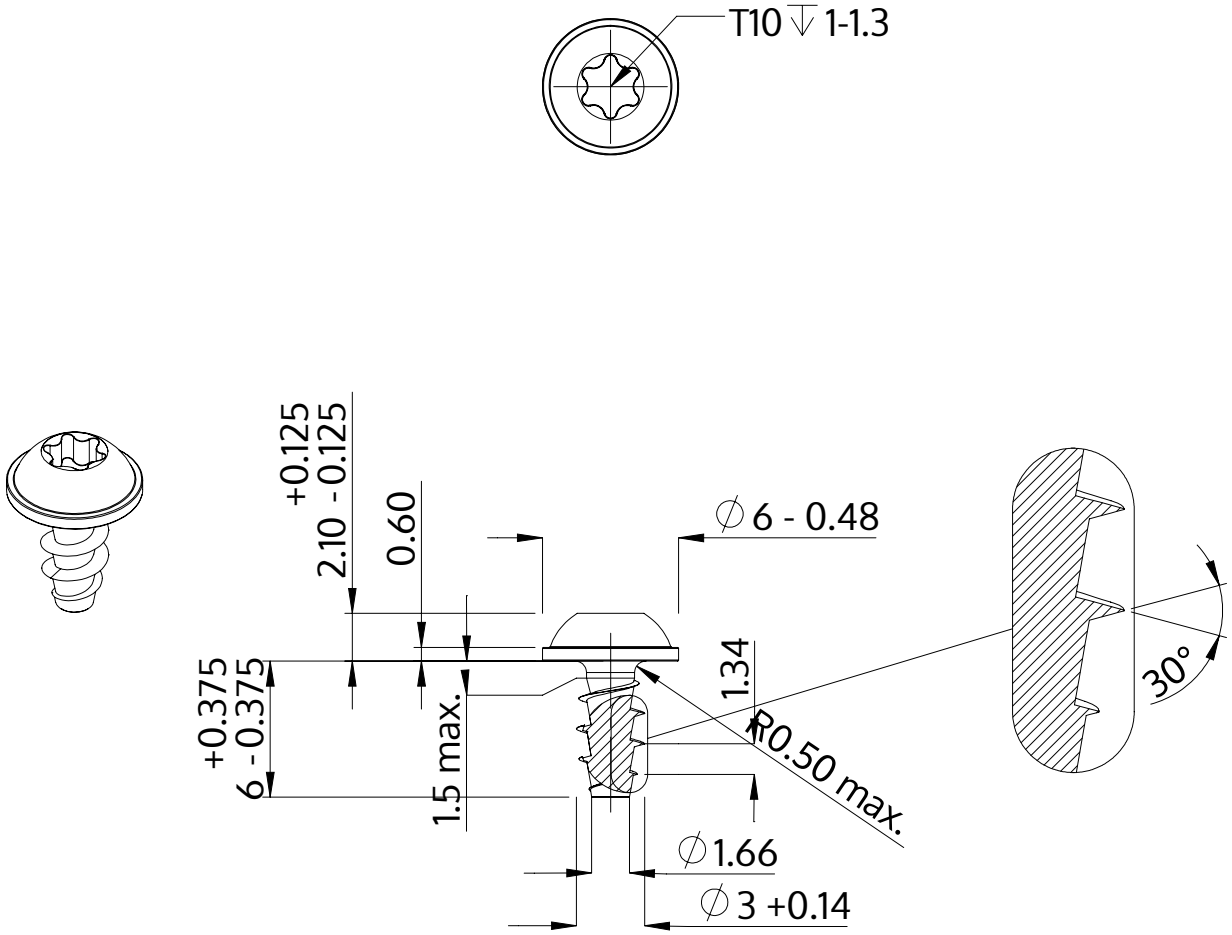

Descrizione	STP38A 3.0x6.0 - T10
Materiale	acciaio inossidabile A4
Superficie	bianco-decapato e passivato
Peso	0.408 kg / 1000 pezzi

SCREWERK	**STP38A0300060C**	
Disegno metrico A4	Scala None:1	2024-04