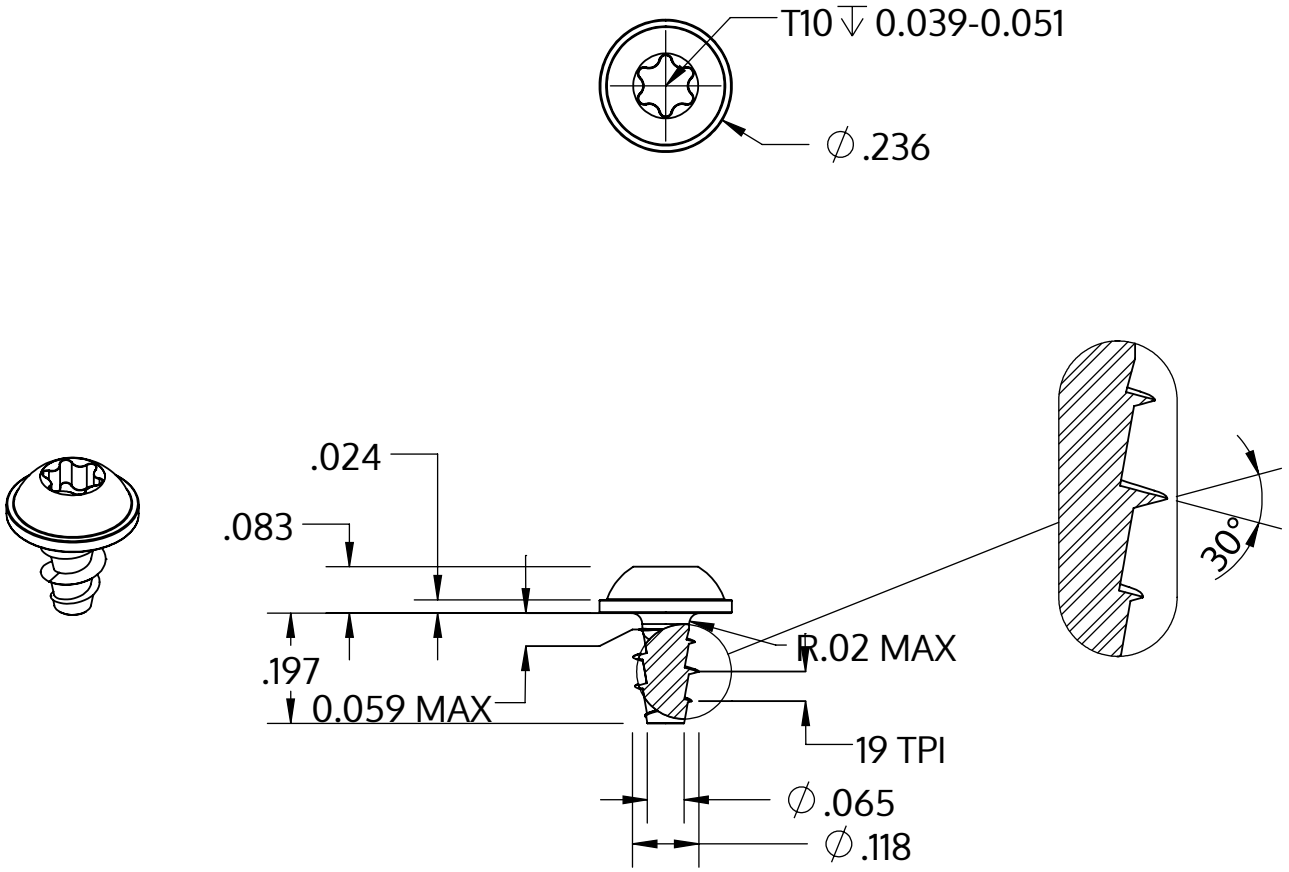

Metric size	M3 x 1.34 mm
US size (converted)	#4-19
	Tolerances [inch]
Length	+/- 0.014
Head diameter	+0 / -0.018
Head height	+/- 0.004
Thread diameter	+0.005 / -0

Descrição	STP38A 3.0x5.0 - T10
Material	aço, endurecido
Superfície	zincado 5-7 µm, galvanizado, azul / passivado transparente
Peso	0.380 kg / 1000 peças

SCREWERK	**STP38A0300050S**	
_Zoll Zeichnung Größe A	Escala None:1	2024-05