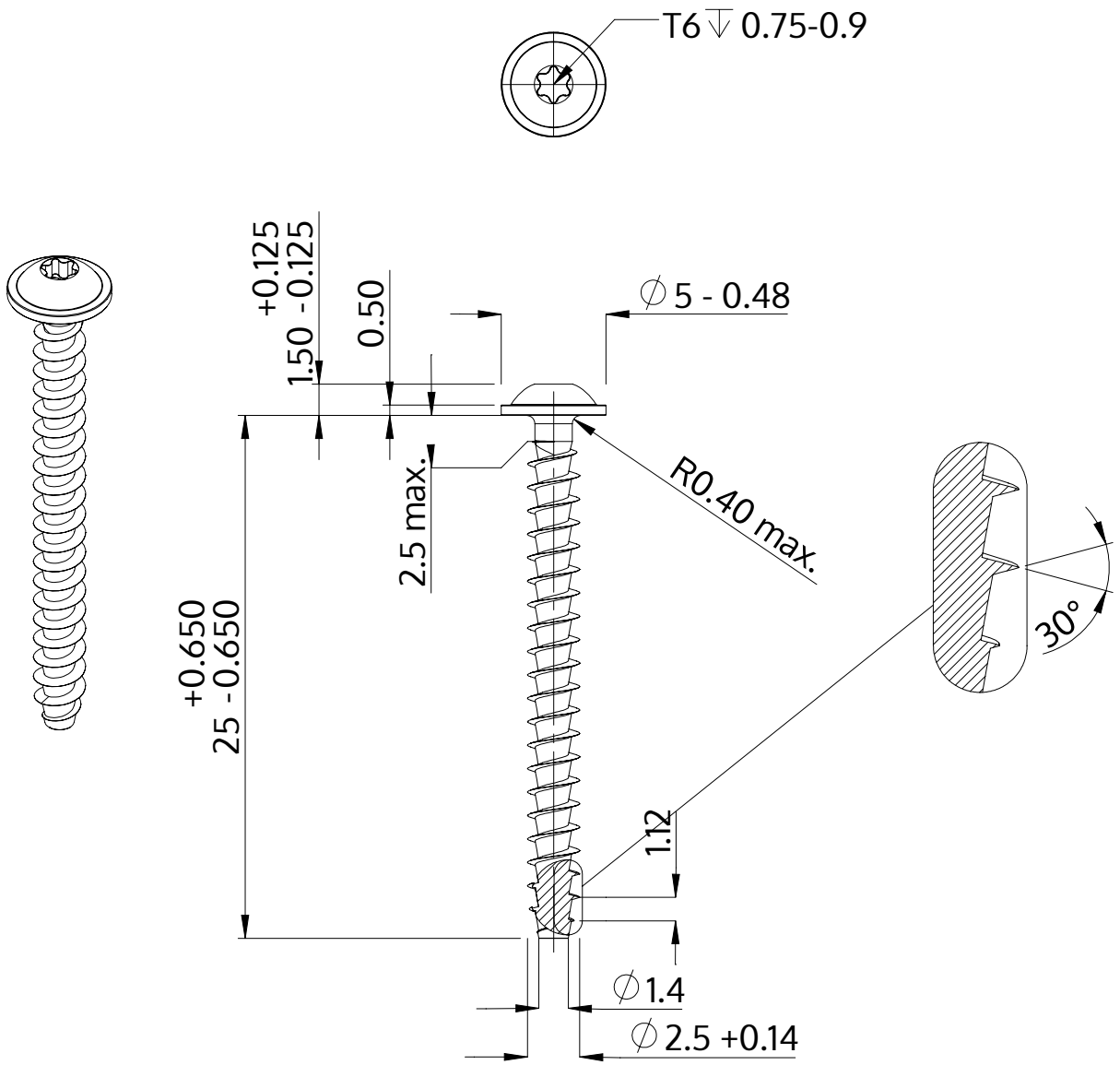

Beschrijving	STP38A 2.5x25.0 - T6
Materiaal	veredeld staal
Oppervlak	ZnNi zwart-gepassiveerd, getempert, verzegeld
Gewicht	0.620 kg / 1000 stuk

SCREWERK	**STP38A0250250B**	
Metrische tekening A4	Schaal 3:1	2024-10