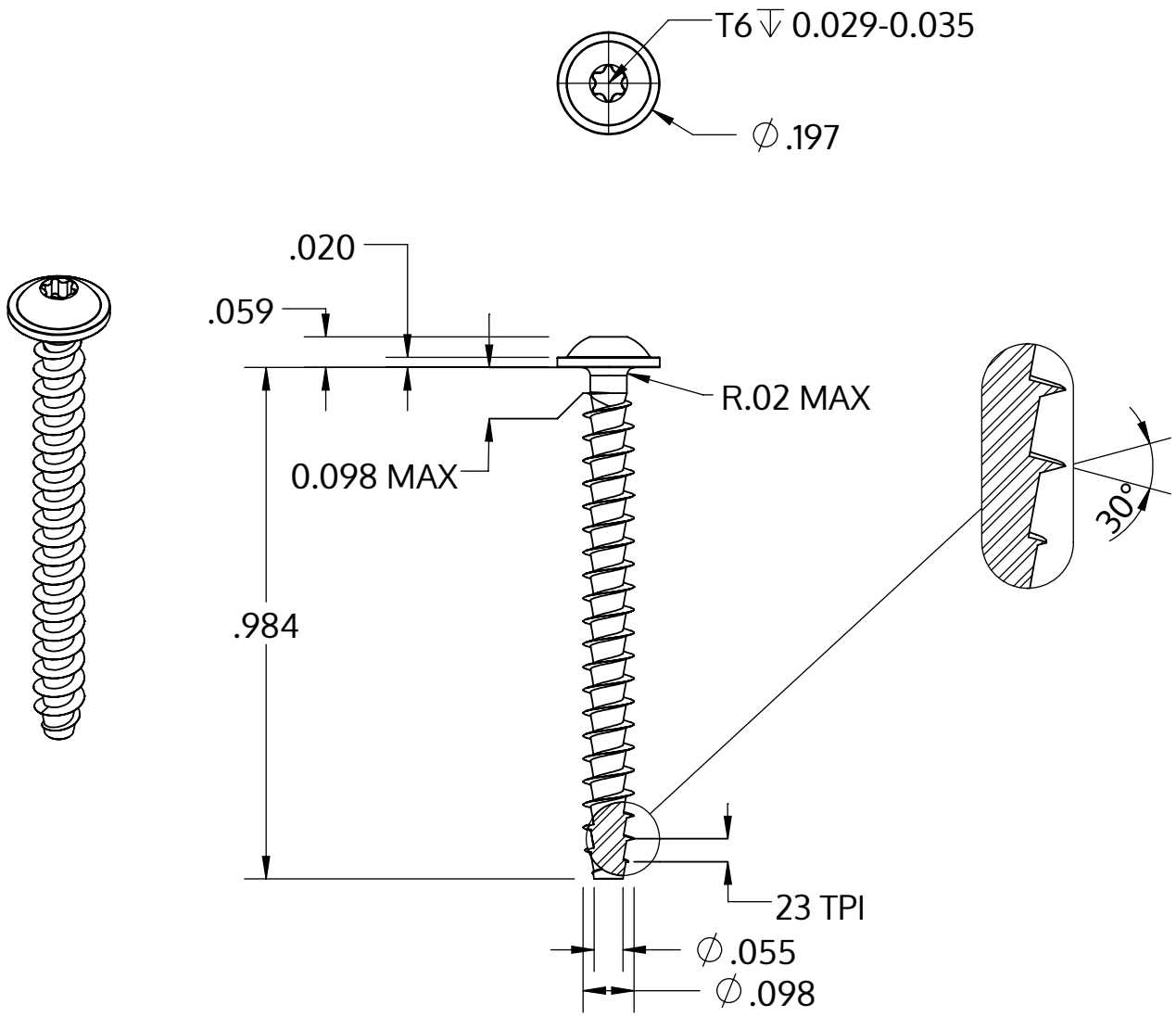

Metric size	M2.5 x 1.12 mm
US size (converted)	#3-23
	Tolerances [inch]
Length	+/- 0.025
Head diameter	+0 / -0.018
Head height	+/- 0.004
Thread diameter	+0.005 / -0

Beschrijving	STP38A 2.5x25.0 - T6
Materiaal	veredeld staal
Oppervlak	ZnNi zwart-gepassiveerd, getempert, verzegeld
Gewicht	0.620 kg / 1000 stuk

SCREWERK	**STP38A0250250B**	
_Zoll Zeichnung Größe A	Schaal 3:1	2024-10