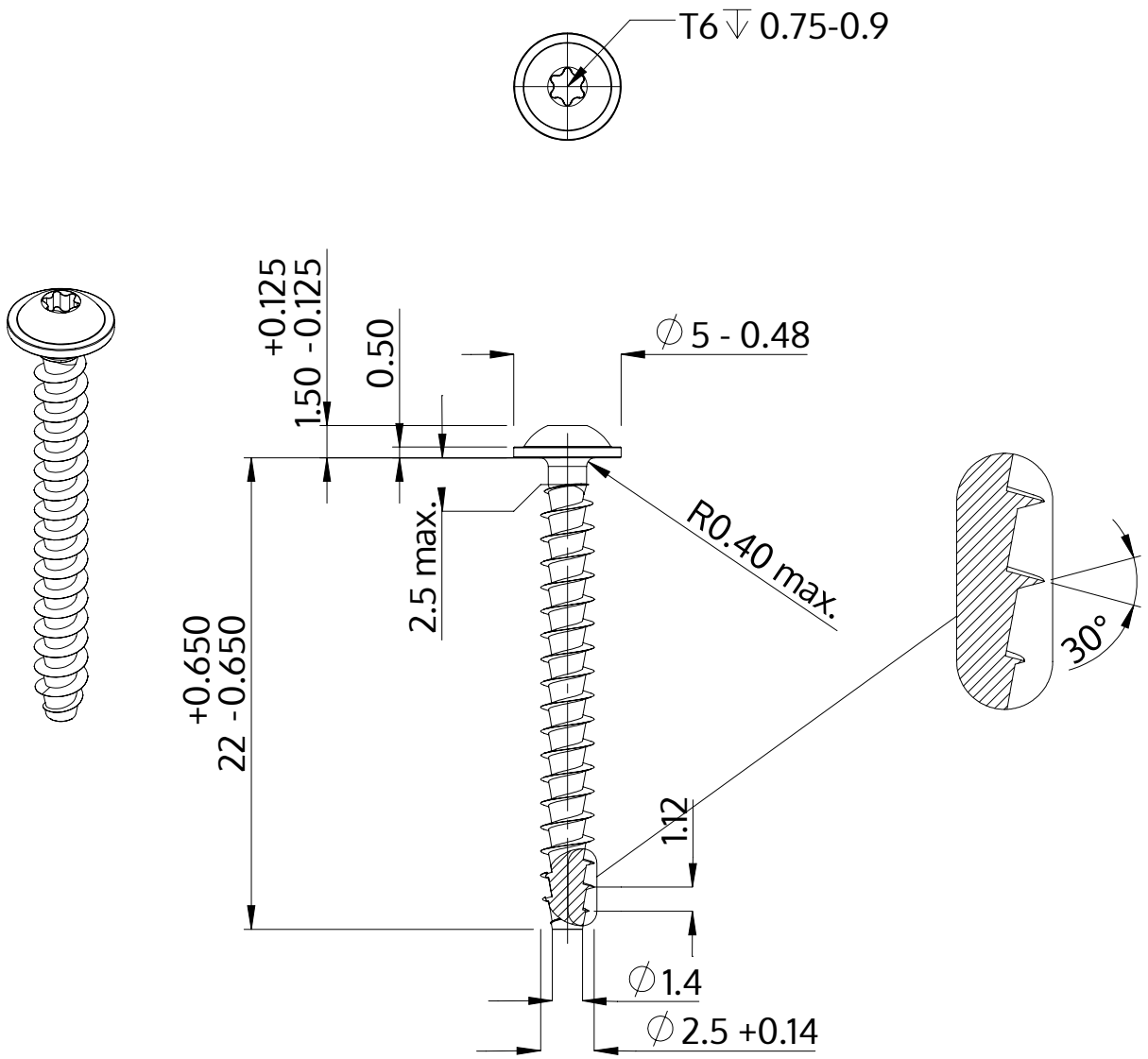

Descriere	STP38A 2.5x22.0 - T6
Material	oţel inoxidabil A2
Exterior	neacoperit, murat și pasivat
Greutate	0.558 kg / 1000 unități

SCREWERK	**STP38A0250220E**	
Desen metric A4	Scalarea None:1	2024-04