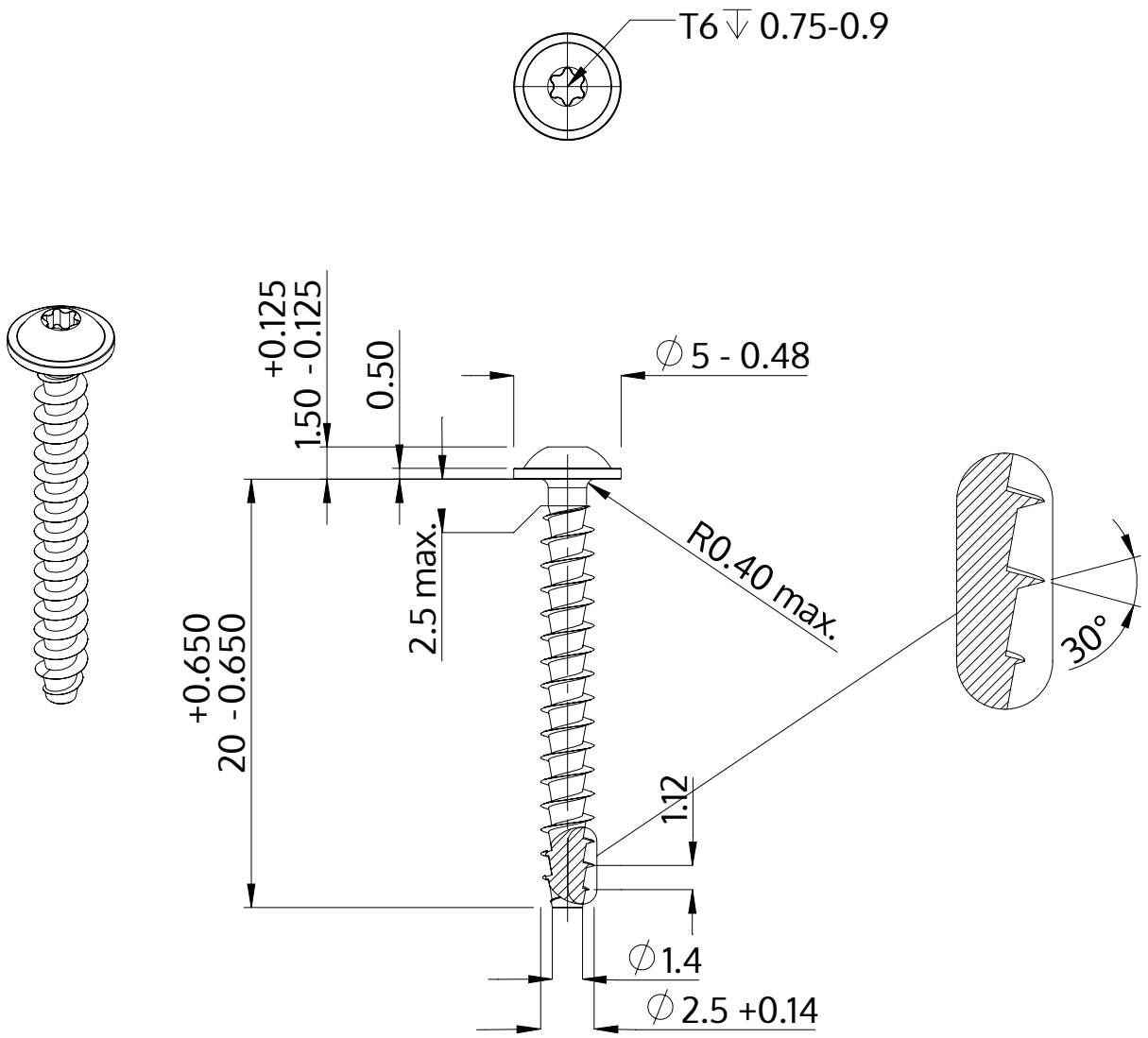

Описание	STP38A 2.5x20.0 - T6
Материал	неръждаема стомана A2
Повърхност	гланциран, полиран, пасиваран
Тегло	0.517 kg / 1000 Бройка

SCREWERK	**STP38A0250200E**

Метричен дизайн A4	Мащаб None:1	2024-04