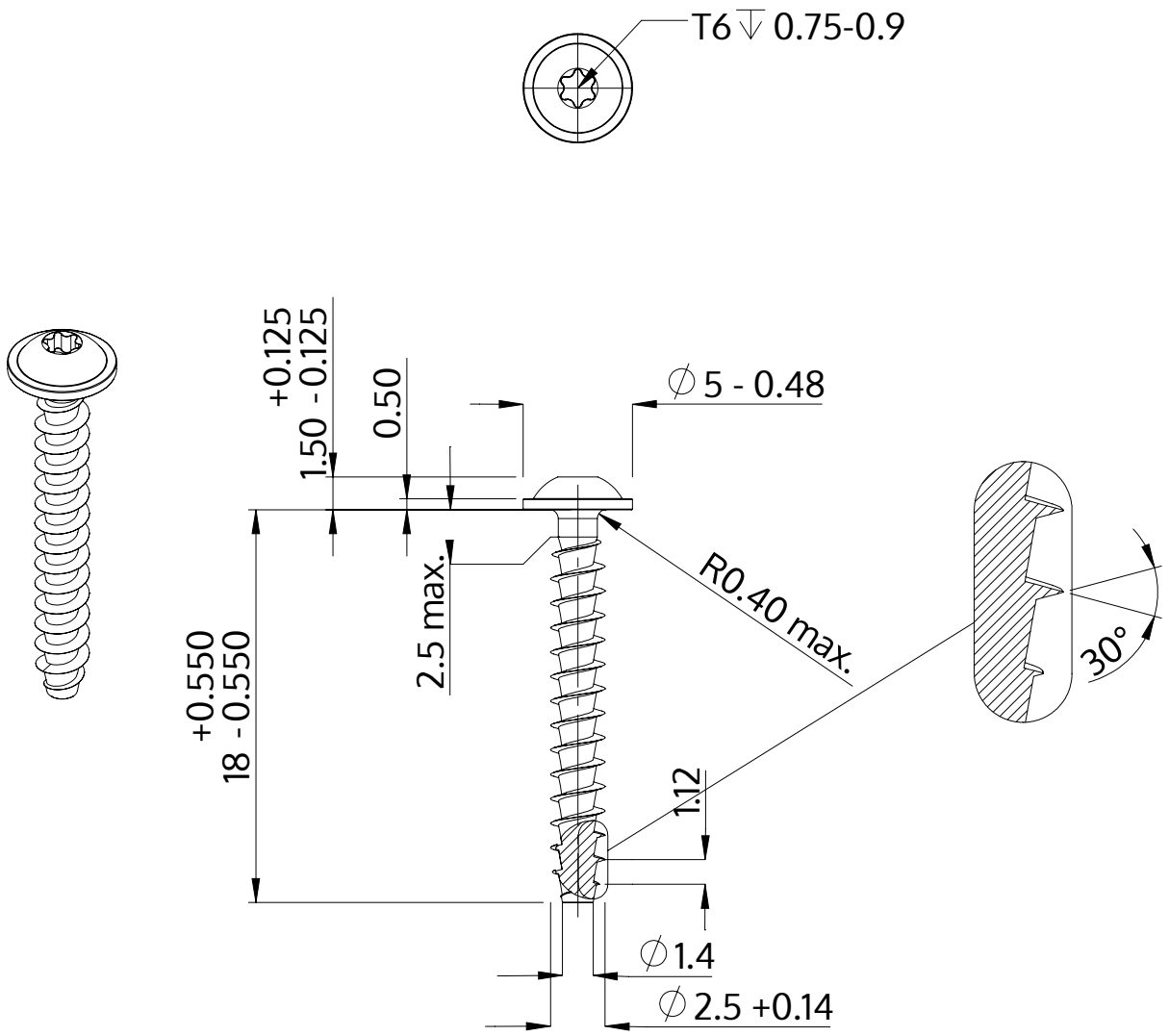

Descrição	STP38A 2.5x18.0 - T6
Material	aço, endurecido
Superfície	zincado 5-7 µm, galvanizado, azul / passivado transparente
Peso	0.476 kg / 1000 peças

SCREWERK	**STP38A0250180S**	
Desenho Métrico A4	Escala 3:1	2024-05