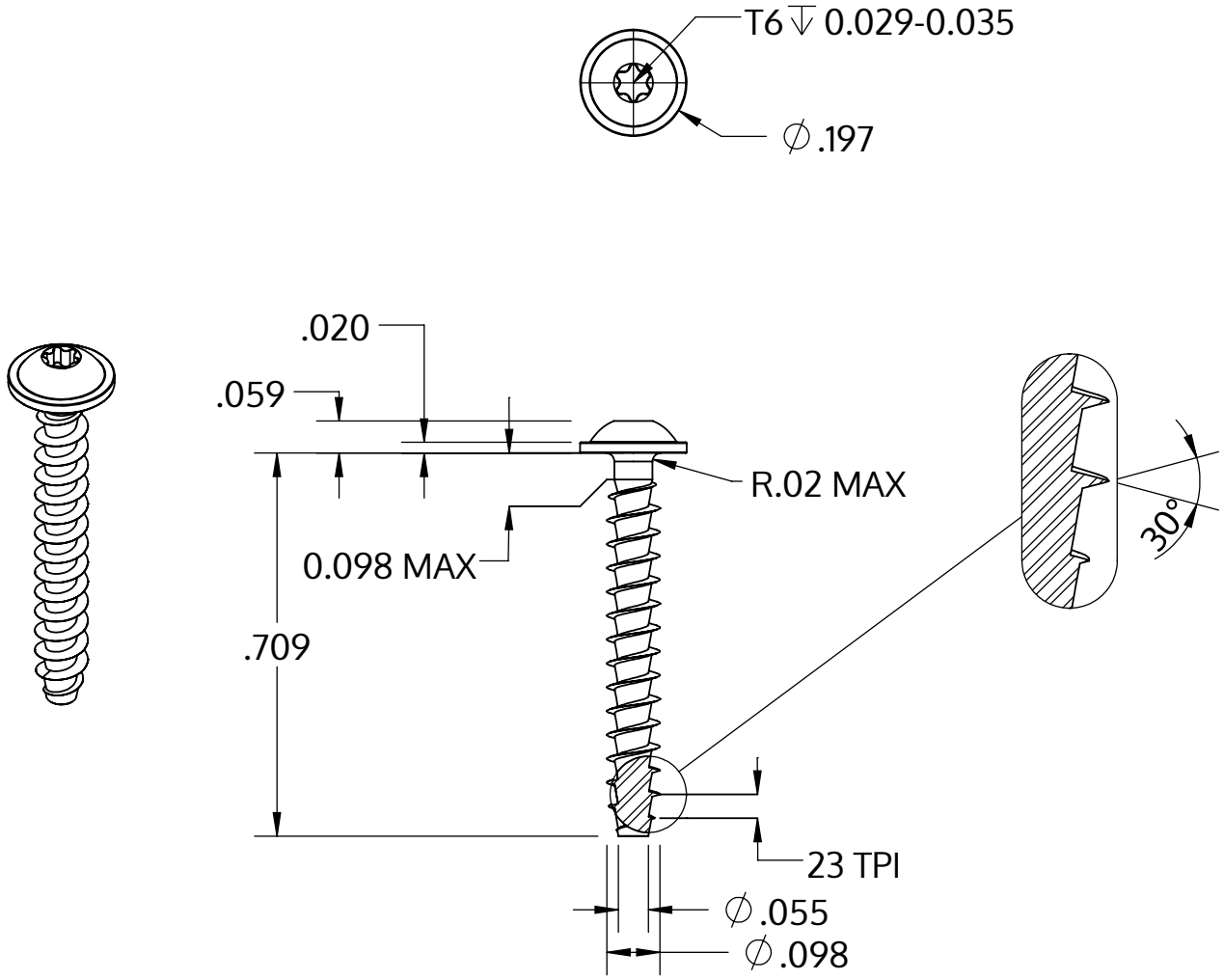

Metric size	M2.5 x 1.12 mm
US size (converted)	#3-23
	Tolerances [inch]
Length	+/- 0.021
Head diameter	+0 / -0.018
Head height	+/- 0.004
Thread diameter	+0.005 / -0

Description	STP38A 2.5x18.0 - T6
Matière	Acier,trempé et revenu
Surface	Zinc Nickel passivé noir, trempée, scéllée
Poids	0.476 kg / 1000 Unité

SCREWERK	**STP38A0250180B**	
_Zoll Zeichnung Größe A	Redimensionner None:1	2024-04