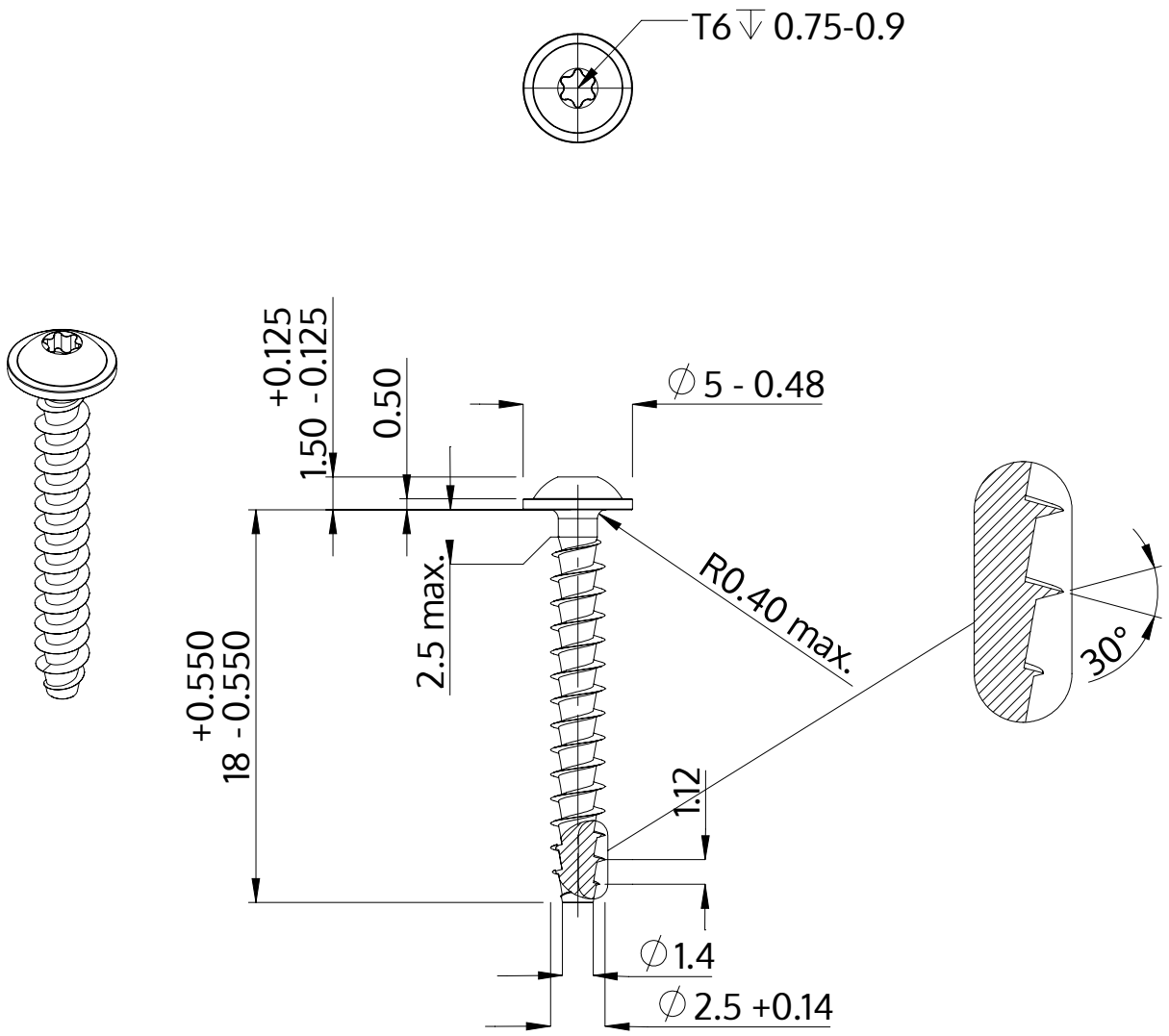

Beskrivelse	STP38A 2.5x18.0 - T6
Materiale	Stål, forædlet
Overflade	ZnNi sort-passiveret, tempret, forseglet
Vægt	0.476 kg / 1000 stykke

SCREWERK	**STP38A0250180B**	
Metrisk tegning A4	Skalering 3:1	2024-10