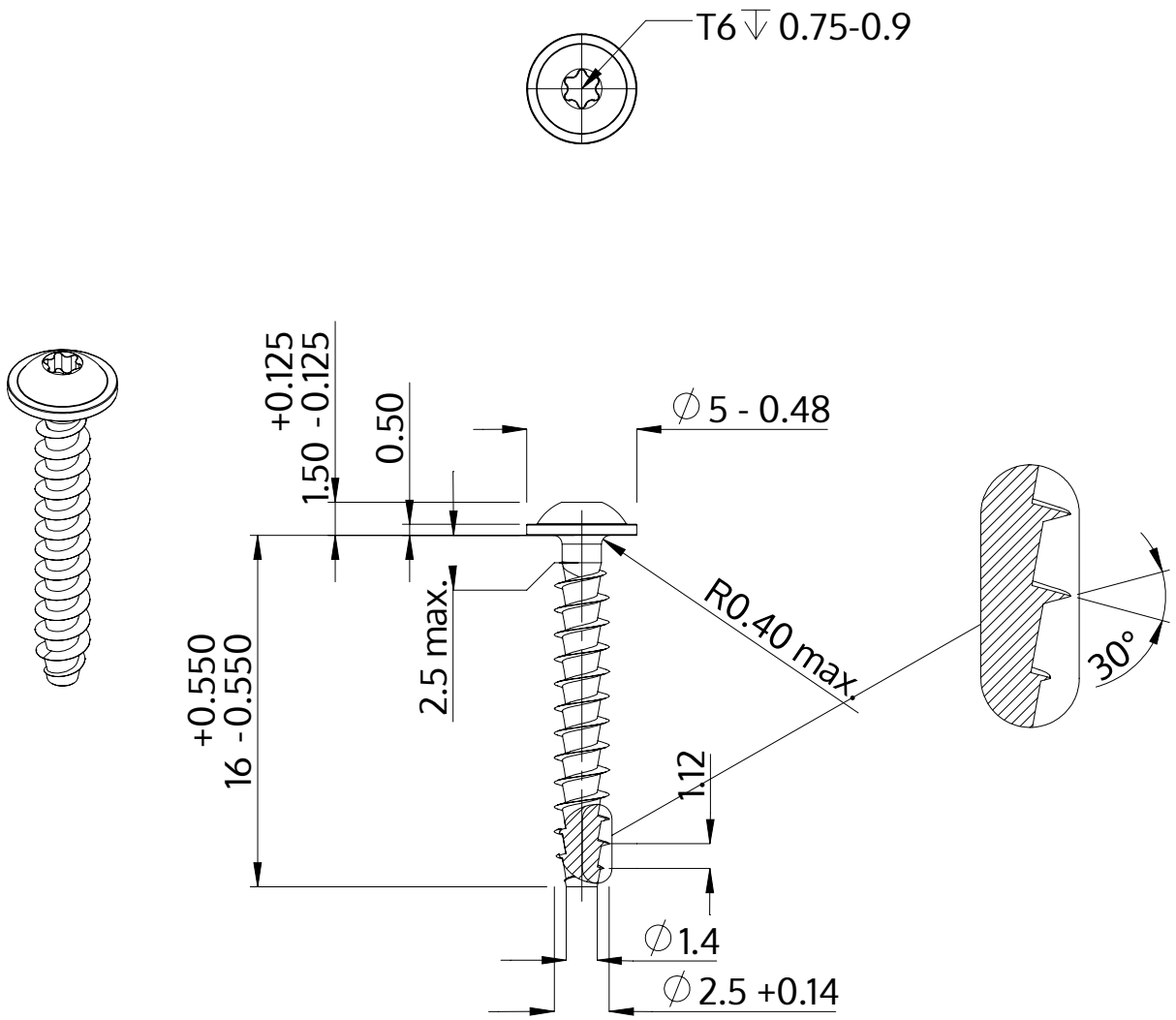

Popis	STP38A 2.5x16.0 - T6
Materiál	Temperovaná ocel
Povrch	Pozinkovaná 5-7 µm, temperovaná, modrá, pasivovaná průhledně
Hmotnost	0.435 kg / 1000 Kus

SCREWERK	**STP38A0250160S**	
Metric výkres A4	Měřítko None:1	2024-04