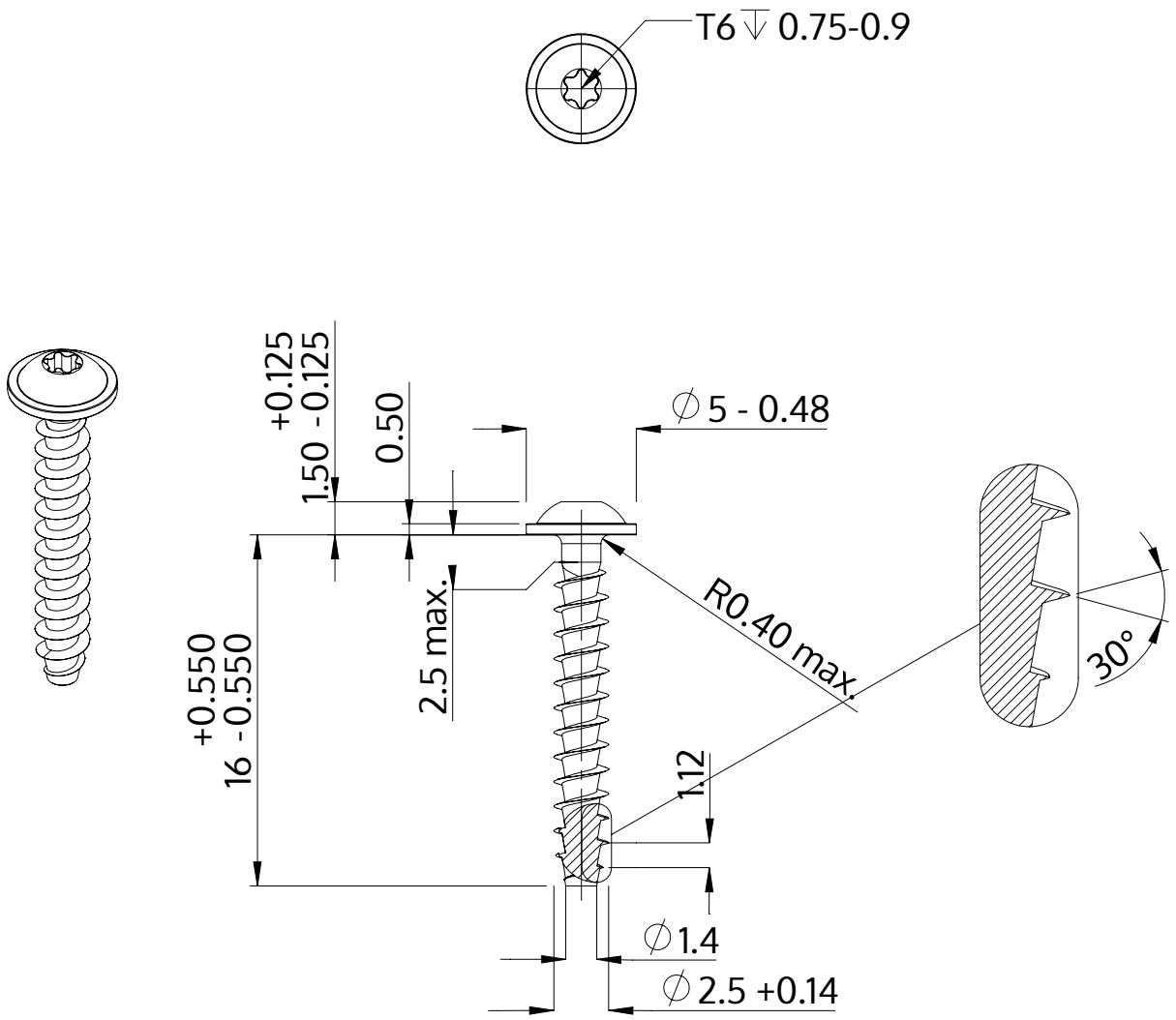

Descriere	STP38A 2.5x16.0 - T6
Material	oțel, călit
Exterior	zincat, Nichelat, pasivat negru / nu conține Cr-VI, recopt, ermetizat
Greutate	0.435 kg / 1000 unități

SCREWERK	**STP38A0250160B**	
Desen metric A4	Scalarea None:1	2024-04