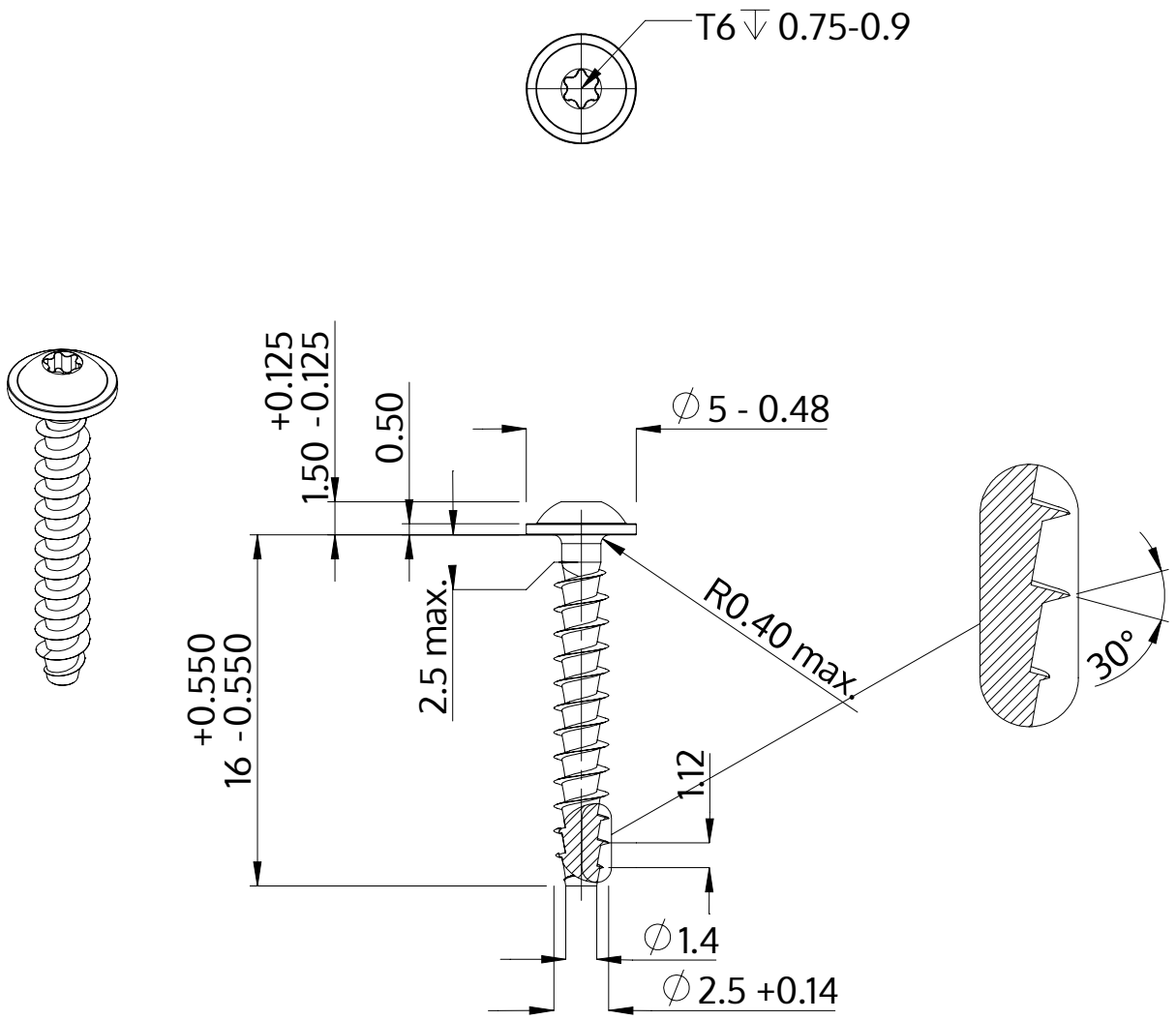

Beskrivelse	STP38A 2.5x16.0 - T6
Materiale	Stål, forædlet
Overflade	ZnNi sort-passiveret, tempret, forseglet
Vægt	0.435 kg / 1000 stykke

SCREWERK	**STP38A0250160B**	
Metrisk tegning A4	Skalering 3:1	2024-10