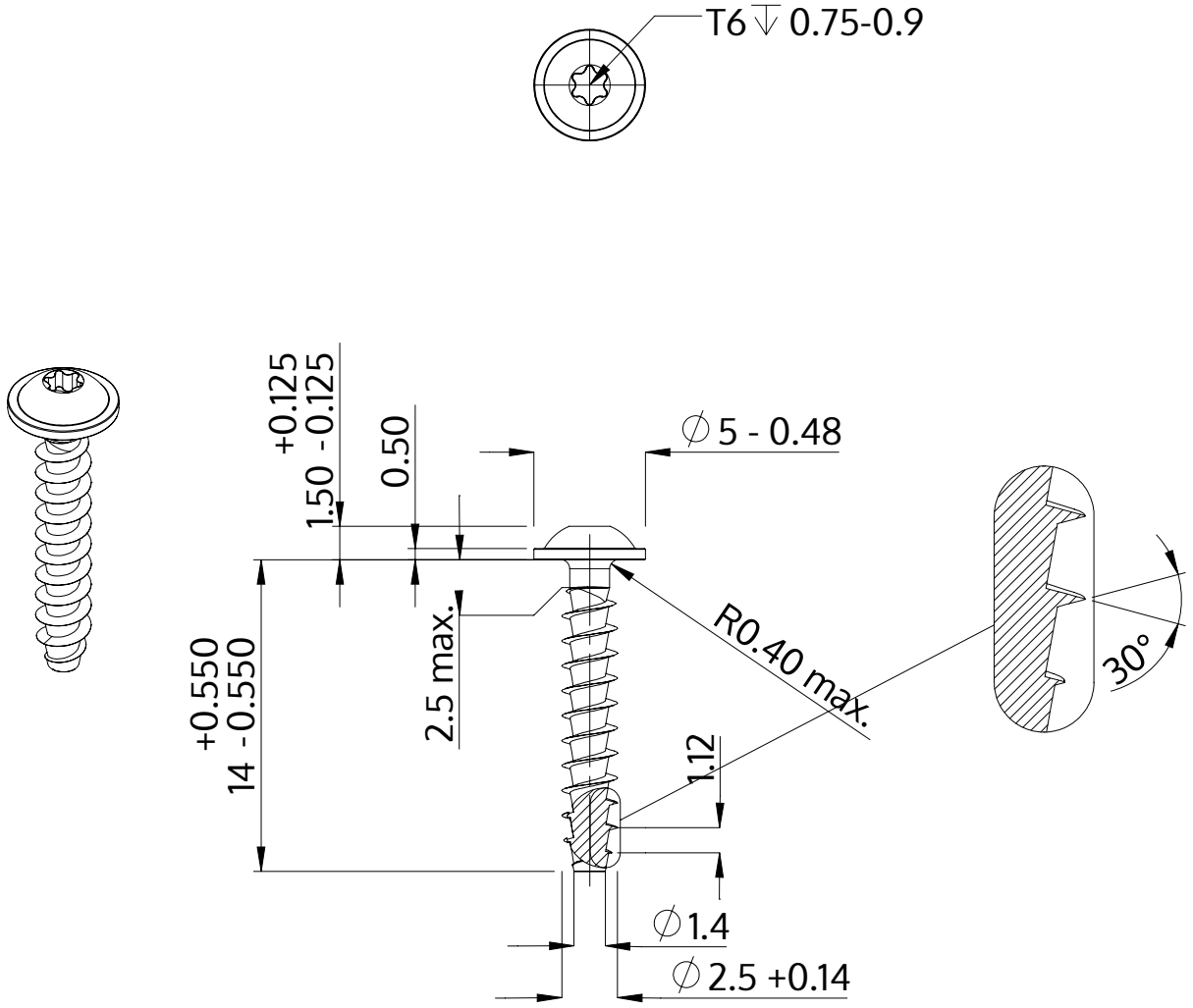

Opis	STP38A 2.5x14.0 - T6
Materiał	Stal szlachetna A2
Powierzchnia	Prosta, bejcowana i pasywowana
Waga	0.394 kg / 1000 sztuk

SCREWERK	**STP38A0250140E**	
Rysunek metryczny A4	Skala 3:1	2024-10