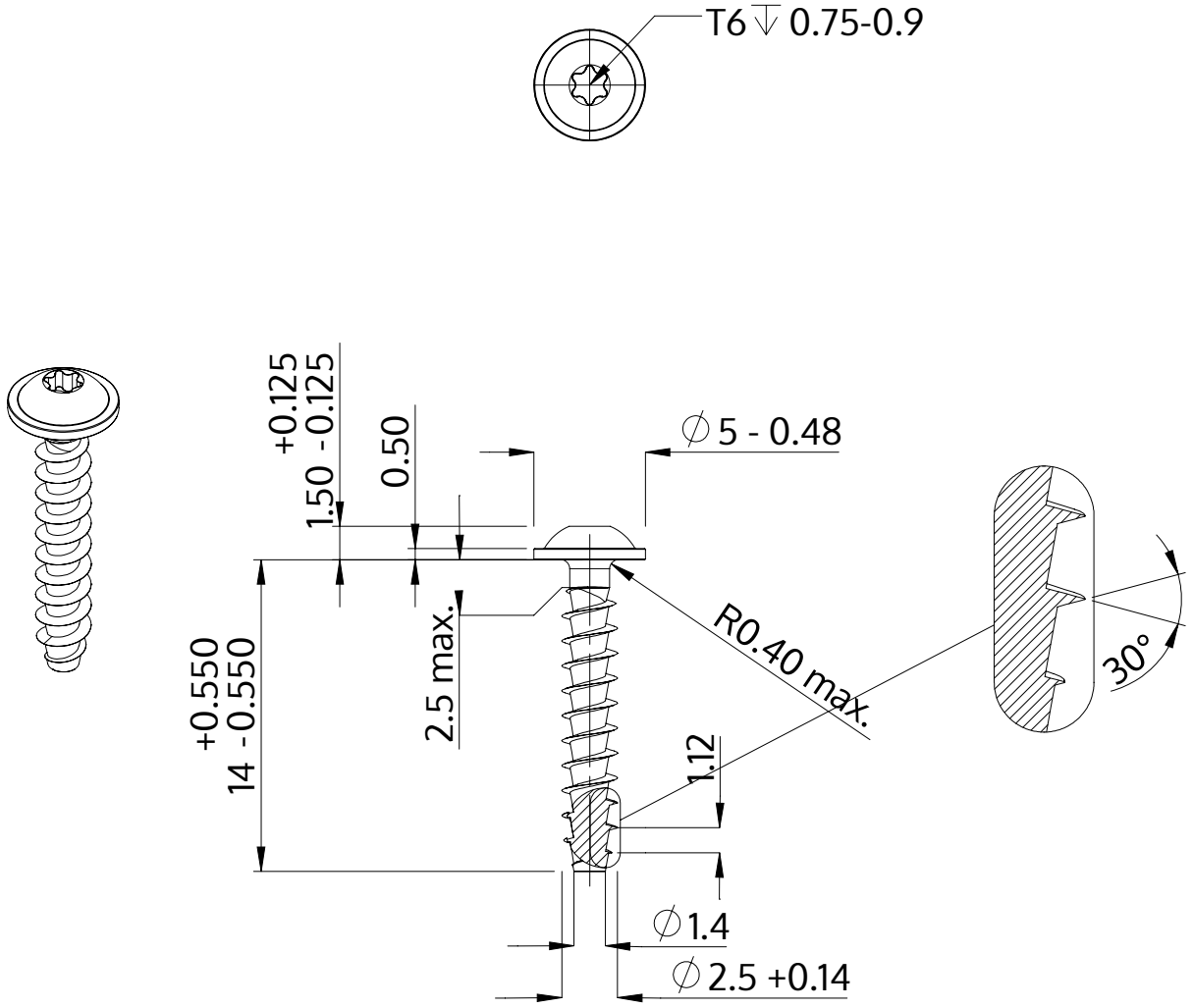

Beschrijving	STP38A 2.5x14.0 - T6
Materiaal	roestvrij staal A2
Oppervlak	blank, geetst en gepassieveerd
Gewicht	0.394 kg / 1000 stuk

SCREWERK	**STP38A0250140E**	
Metrische tekening A4	Schaal None:1	2024-04