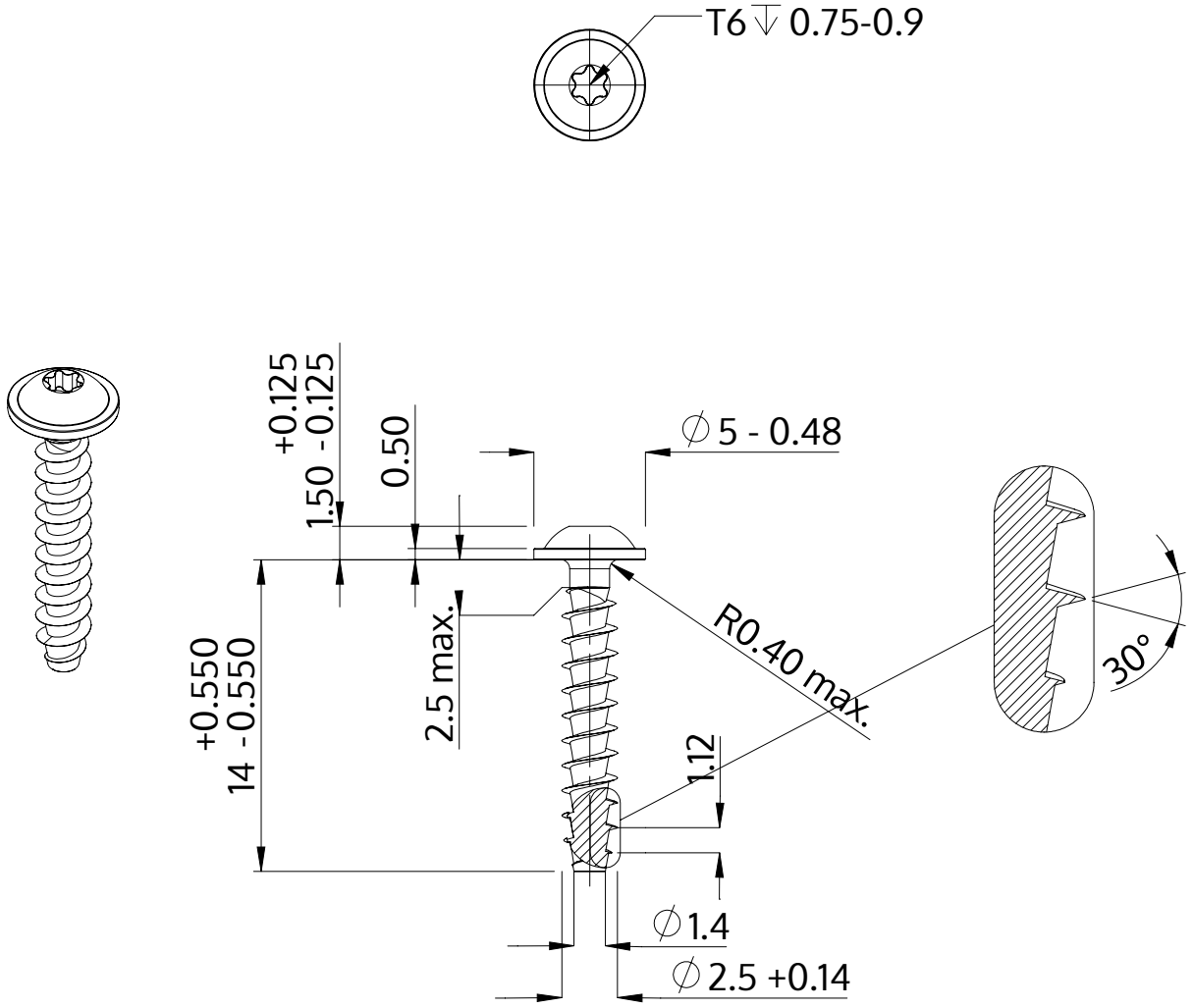

Description	STP38A 2.5x14.0 - T6
Matière	acier inoxydable A2
Surface	brillant décapé et passivé
Poids	0.394 kg / 1000 Unité

SCREWERK	**STP38A0250140E**	
Dessin métrique A4	Redimensionner 3:1	2024-10