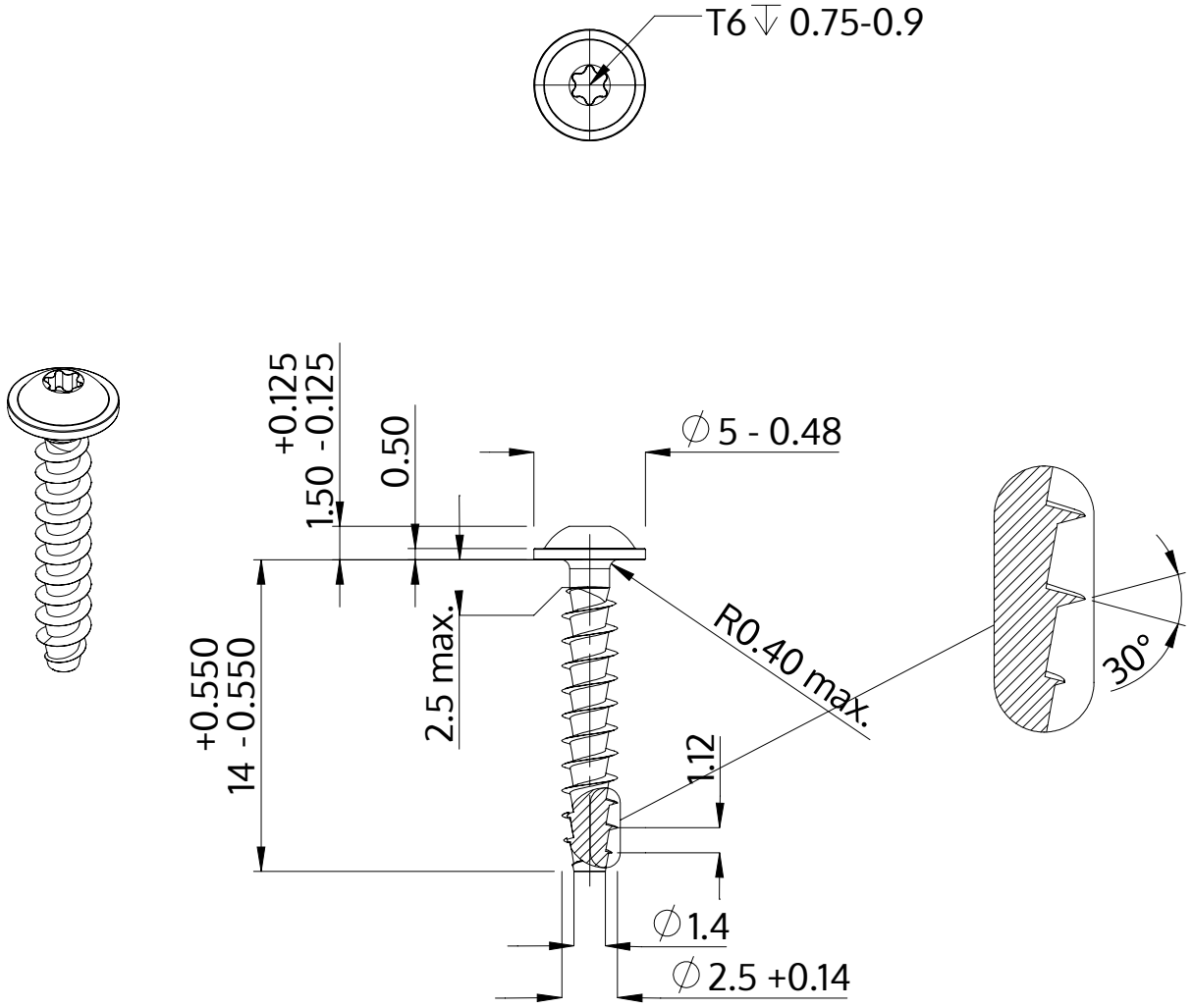

Beskrivelse	STP38A 2.5x14.0 - T6
Materiale	Ædelstål A2
Overflade	blank, bejdset og passiveret
Vægt	0.394 kg / 1000 stykke

SCREWERK	**STP38A0250140E**	
Metrisk tegning A4	Skalering 3:1	2024-10