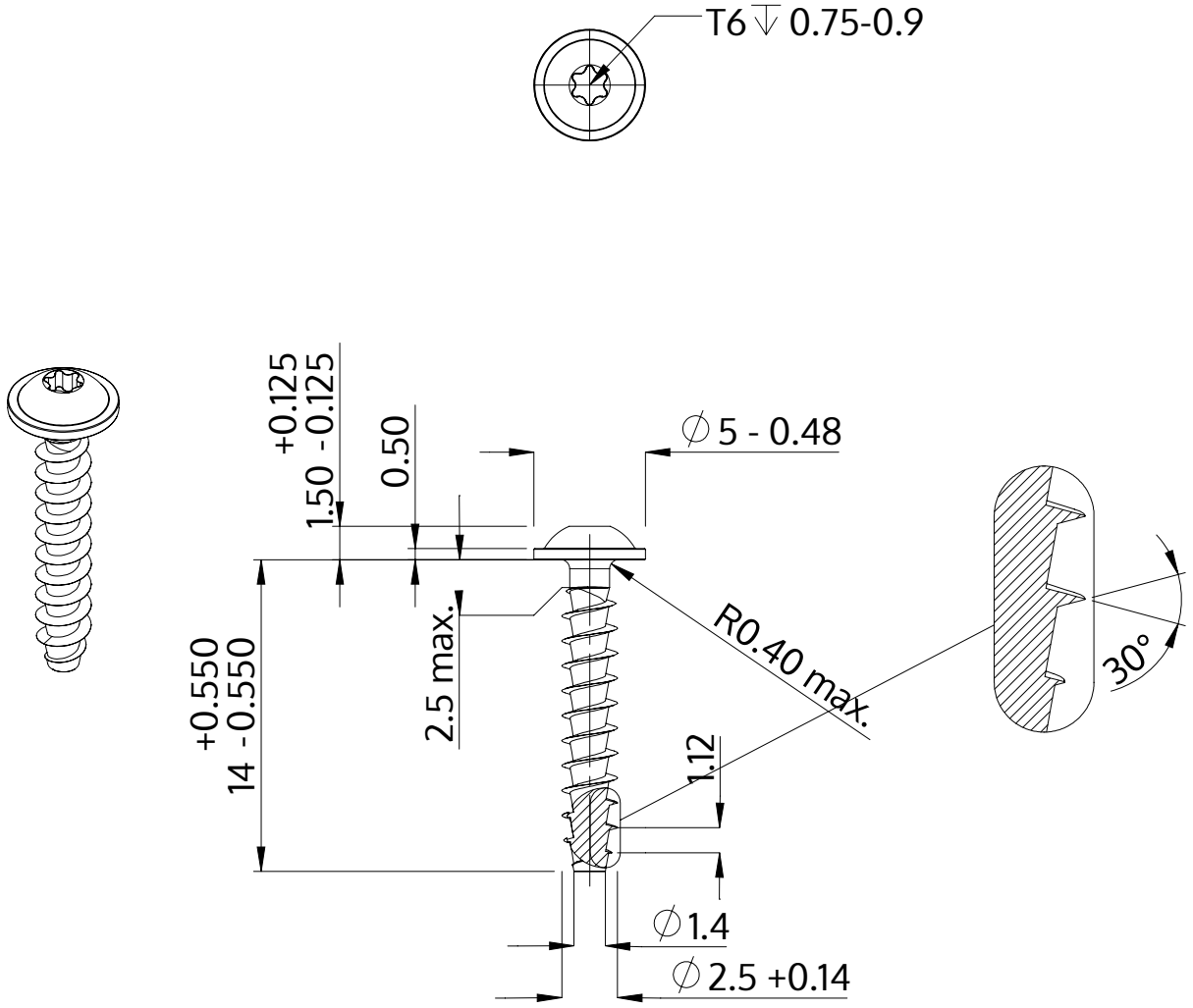

Descrição	STP38A 2.5x14.0 - T6
Material	aço, endurecido
Superfície	Zincado Niquelado Galvanizado, Passivado negro
Peso	0.394 kg / 1000 peças

SCREWERK	**STP38A0250140B**	
Desenho Métrico A4	Escala None:1	2024-04