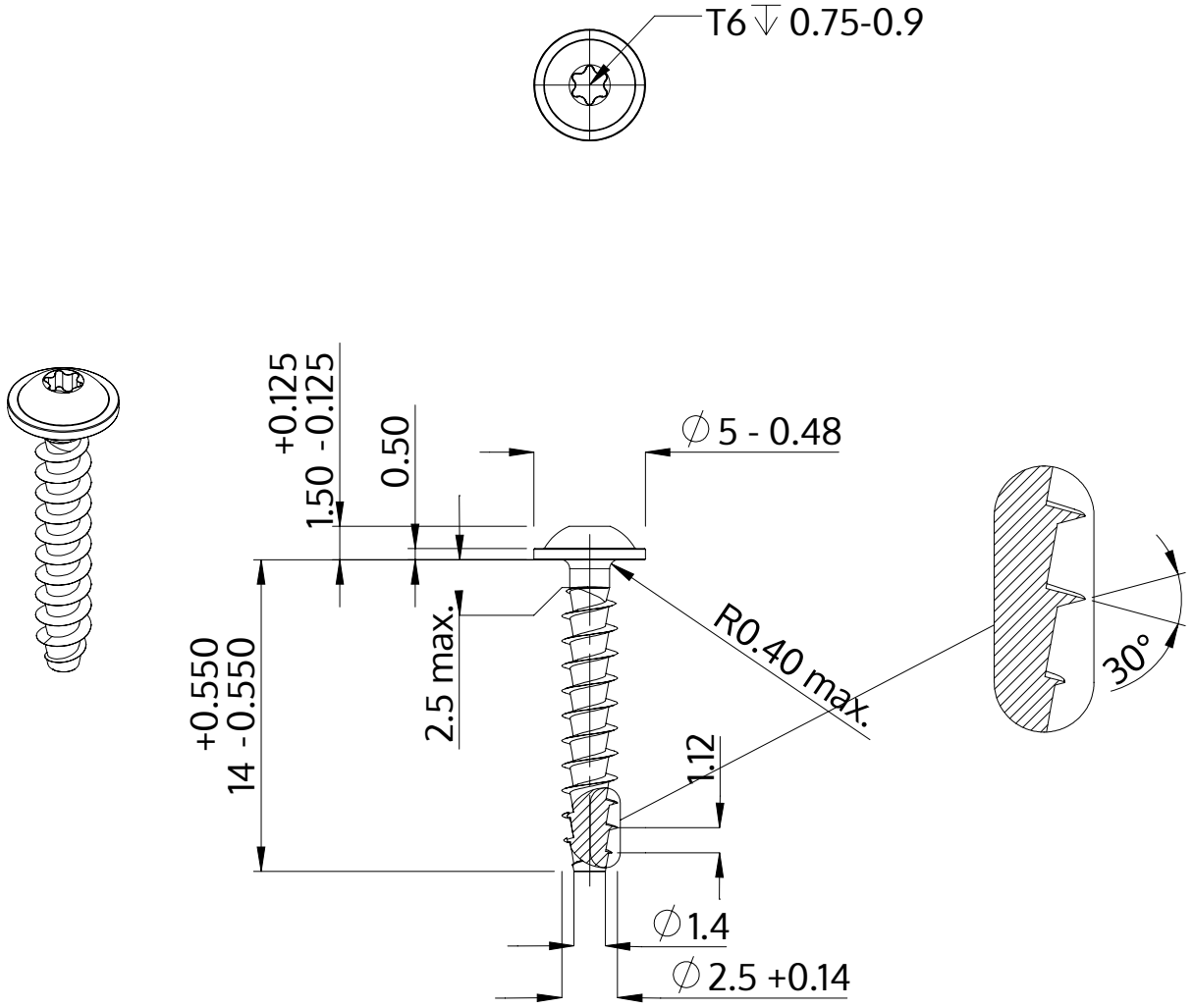

Descripción	STP38A 2.5x14.0 - T6
Material	Acero, endurecido
Superficie	Zinc-Niquelado, pasivado negro/ sin Cr-VI, recocido, sellado
Peso	0.394 kg / 1000 Piezas

SCREWERK	**STP38A0250140B**	
Diseño métrico	Escalada None:1	2024-04