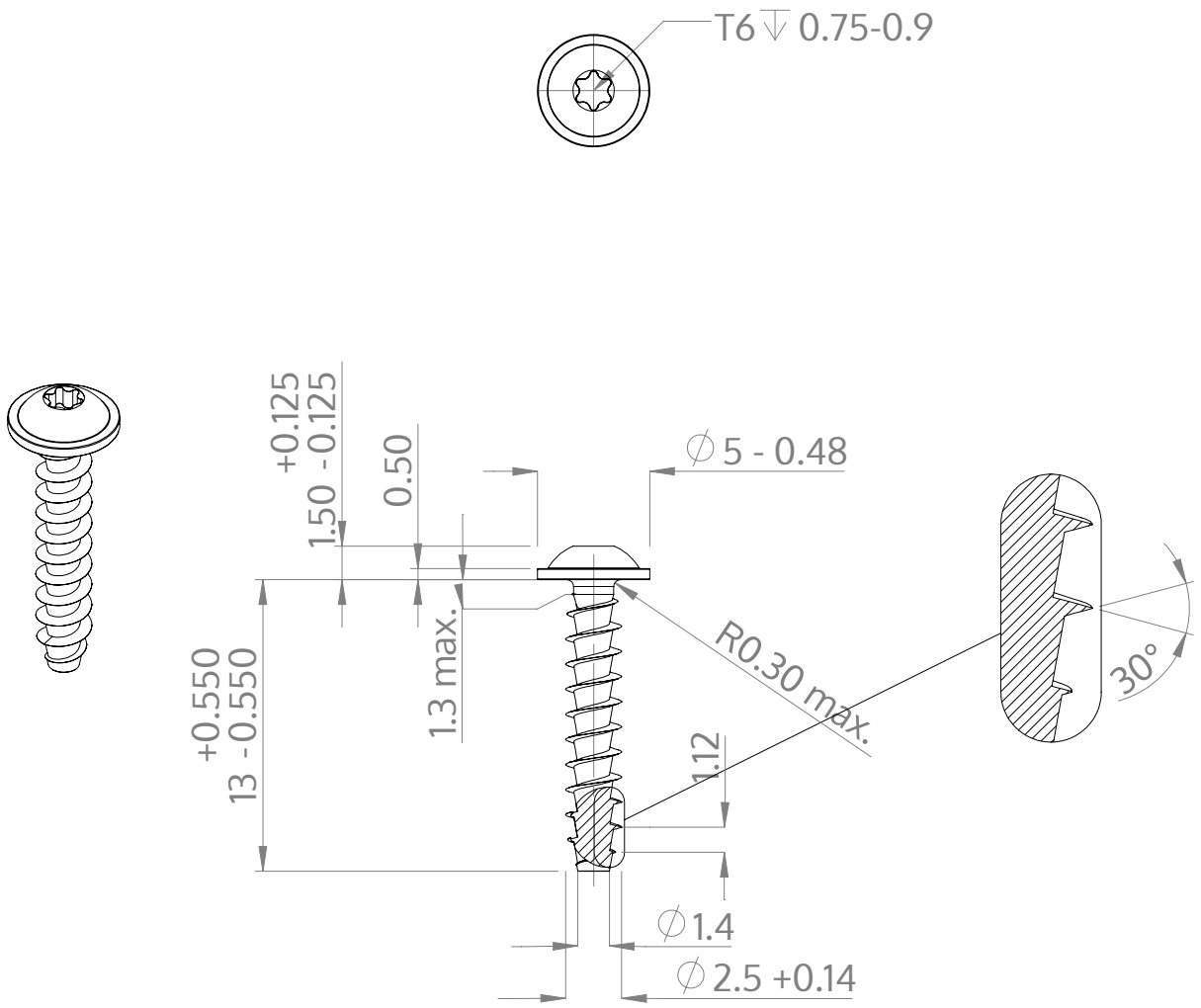

Beskrivelse	STP38A 2.5x13.0 - T6
Materiale	Stål, forædlet
Overflade	galvaniseret 5-7 µm, tempret, blå / transparent passiveret
Vægt	0.374 kg / 1000 stykke

SCREWERK	**STP38A0250130S**	
Metrisk tegning A4	Skalering 3:1	2025-04