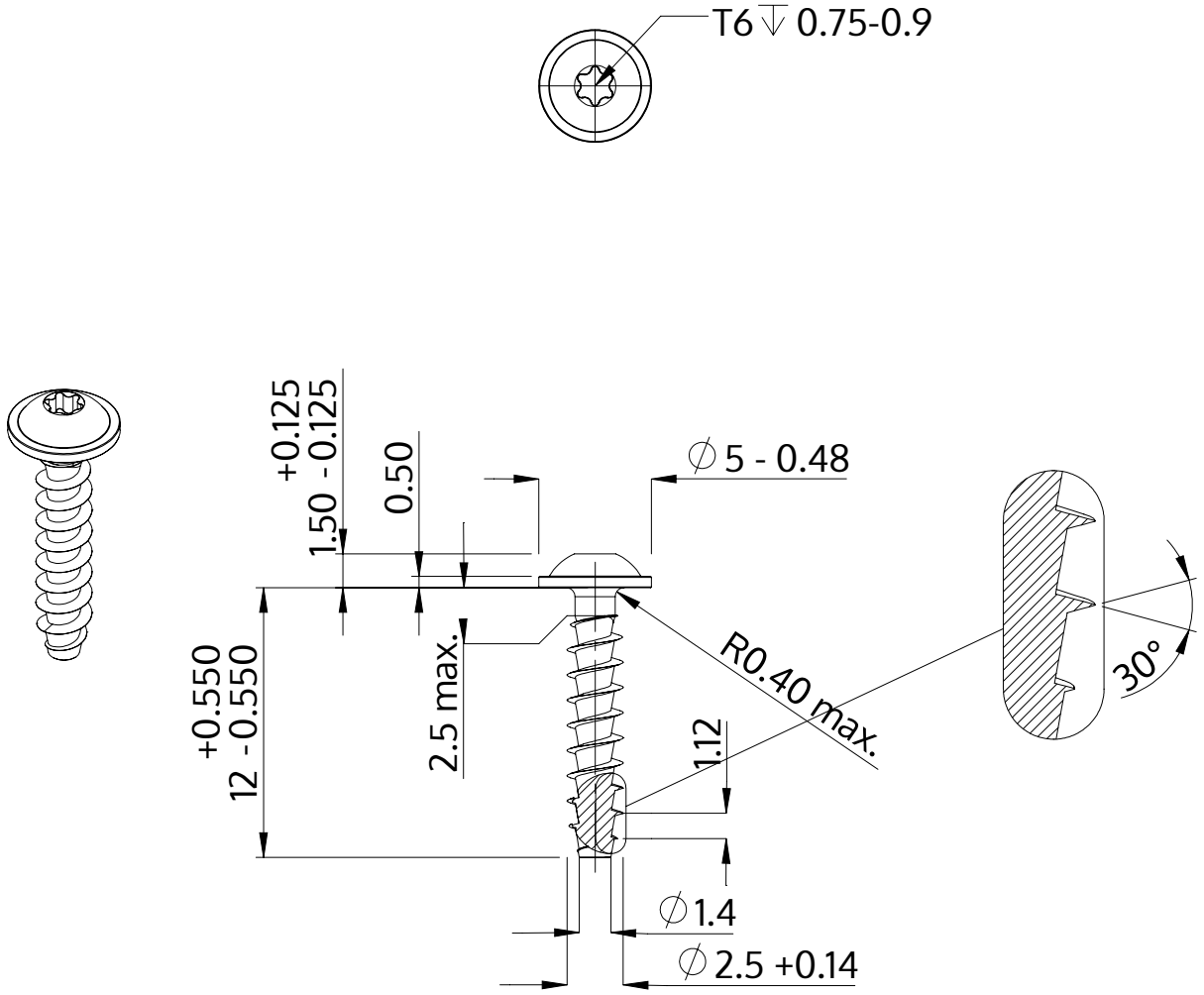

Описание	STP38A 2.5x12.0 - T6
Материал	неръждаема стомана A2
Повърхност	гланциран, полиран, пасиваран
Тегло	0.354 kg / 1000 Бройка

SCREWERK	**STP38A0250120E**	
Метричен дизайн A4	Мащаб 3:1	2024-10