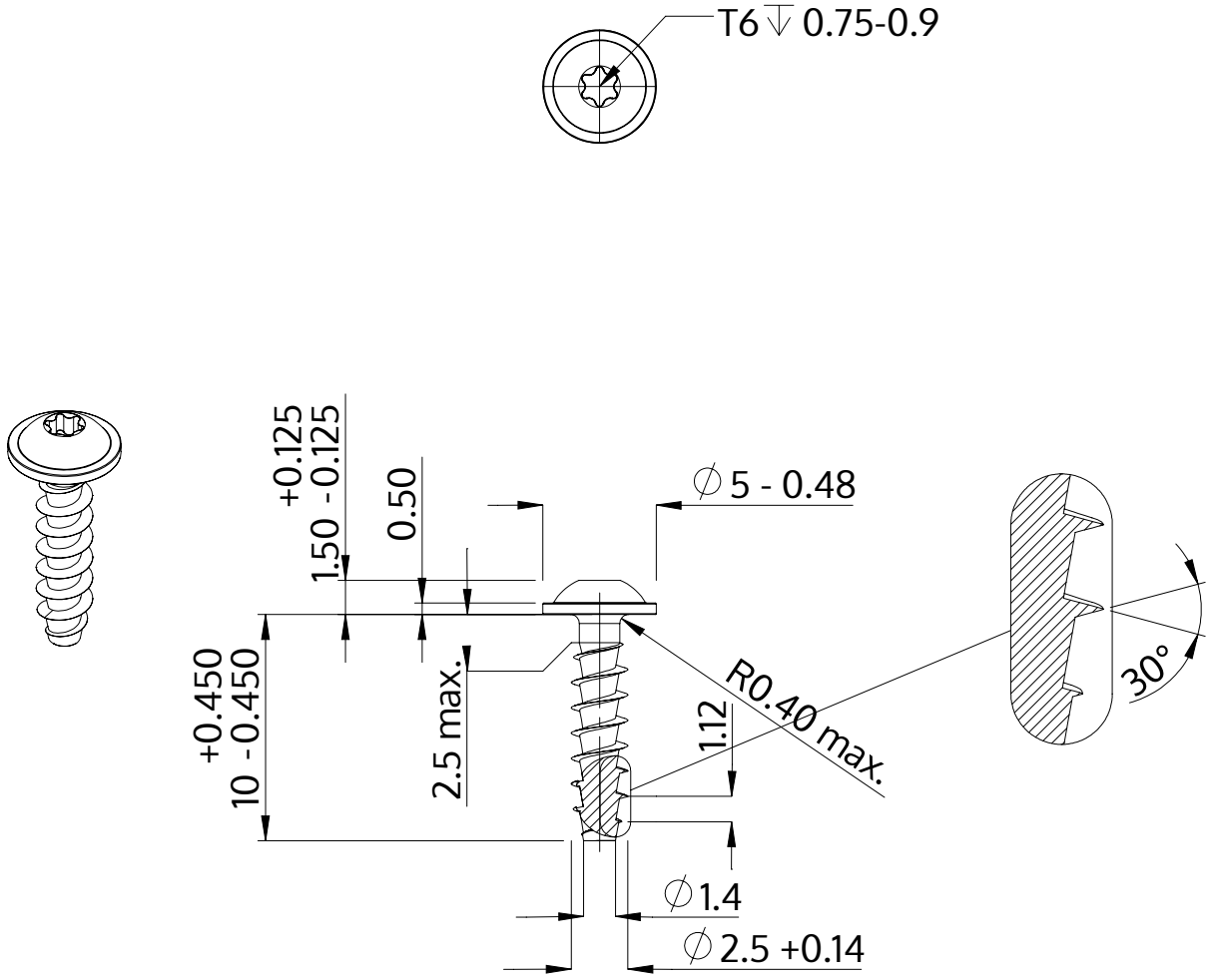

Descripción	STP38A 2.5x10.0 - T6
Material	Acero Inoxidable A2
Superficie	Laminado brillante, barnizado y pasivado
Peso	0.313 kg / 1000 Piezas

SCREWERK	**STP38A0250100E**	
Diseño métrico	Escalada None:1	2024-04