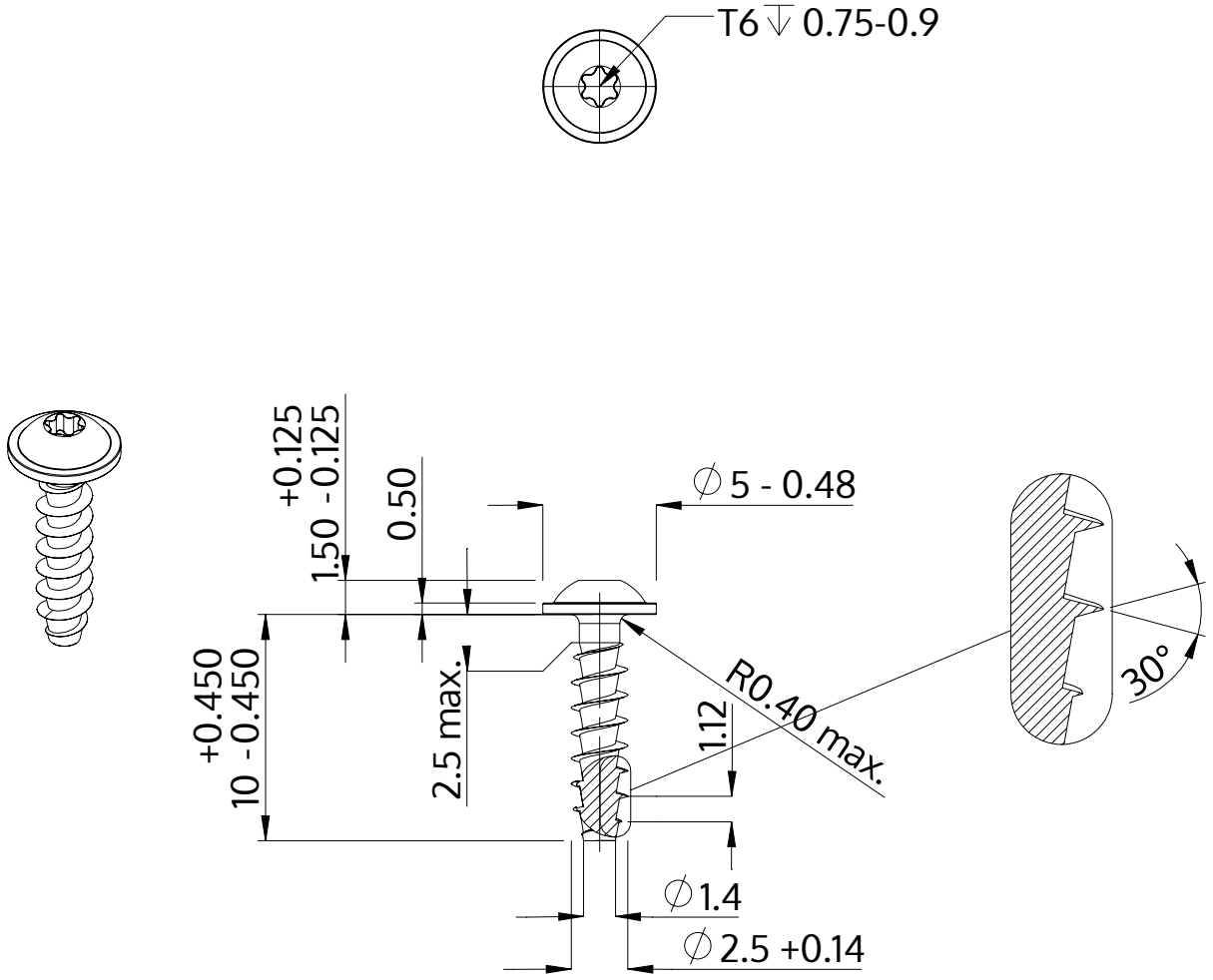

Descrizione	STP38A 2.5x10.0 - T6
Materiale	acciaio, temprato
Superficie	Placcato Zinco-Nichel, passivato nero, ricotto, sigillato
Peso	0.313 kg / 1000 pezzi

SCREWERK	**STP38A0250100B**	
Disegno metrico A4	Scala None:1	2024-04