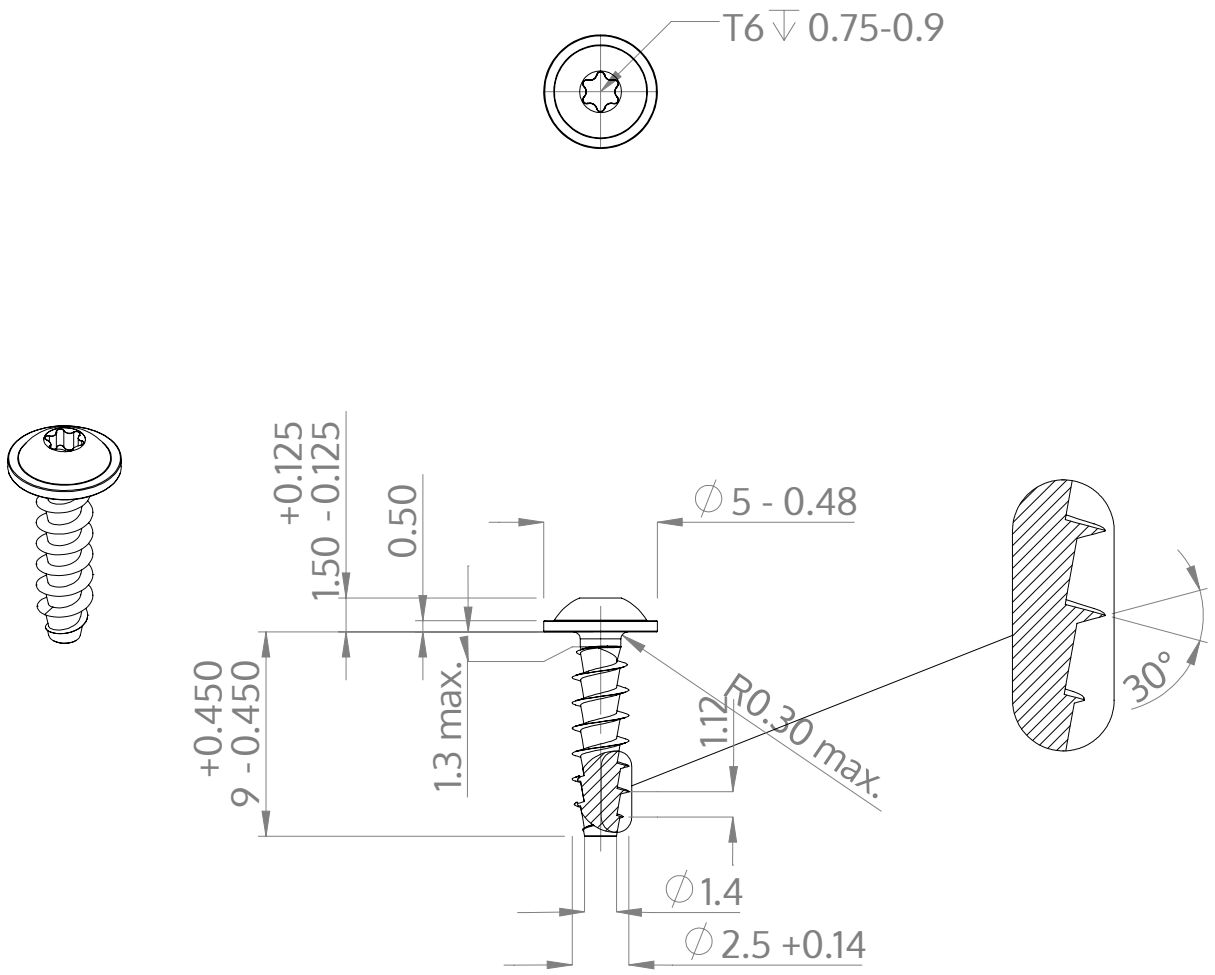

Opis	STP38A 2.5x9.0 - T6
Materiał	Stal, hartowana
Powierzchnia	Ocynkowana 5-7 µm, temperowana, pasywowana na niebiesko
Waga	0.292 kg / 1000 sztuk

SCREWERK	**STP38A0250090S**	
Rysunek metryczny A4	Skala 3:1	2025-04