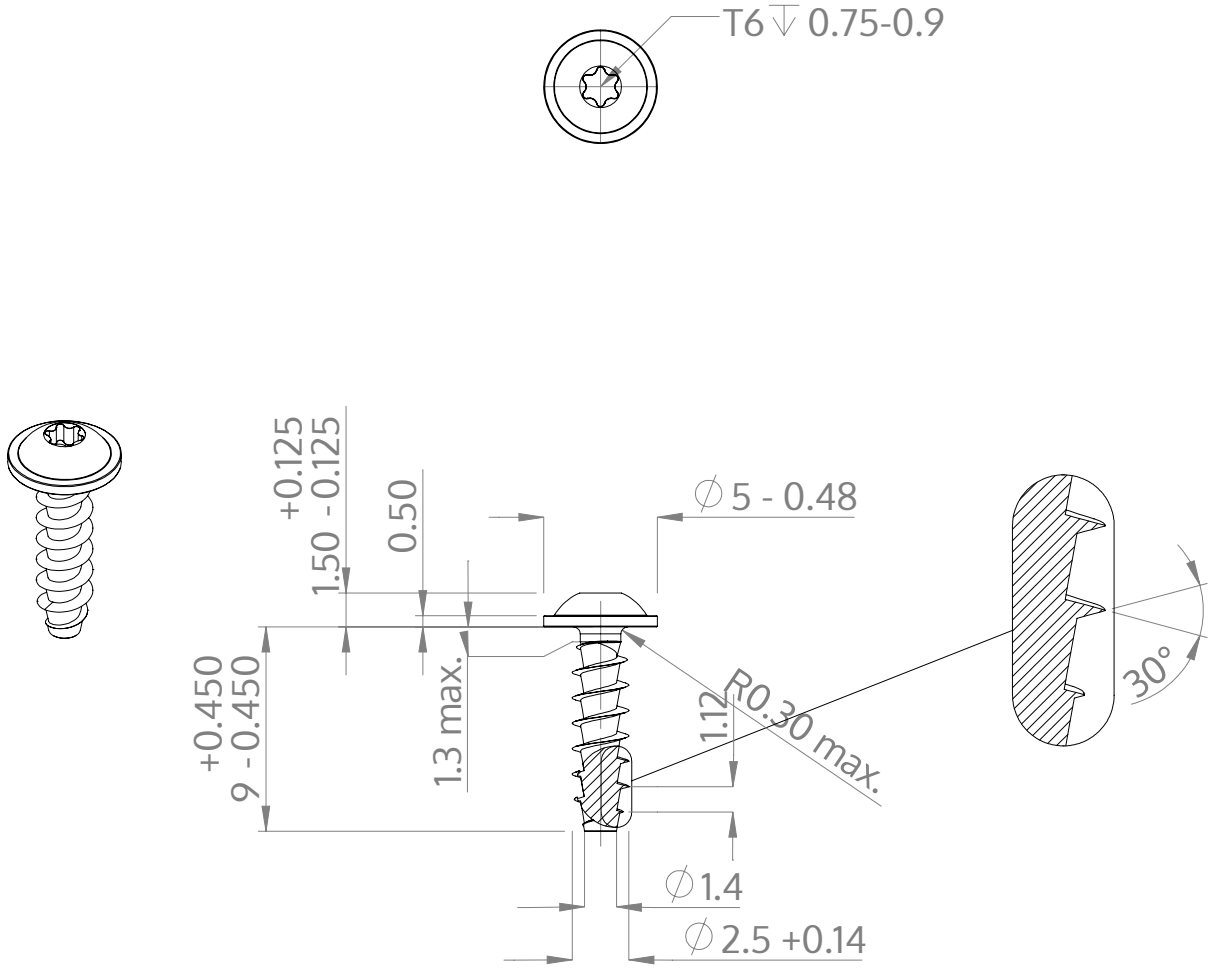

Описание	STP38A 2.5x9.0 - T6
Материал	неръждаема стомана A2
Повърхност	гланциран, полиран, пасиваран
Тегло	0.292 kg / 1000 Бройка

SCREWERK	**STP38A0250090E**	
Метричен дизайн A4	Мащаб 3:1	2025-04